ОБЩЕСТВО С ОГРАНИЧЕННОЙ ОТВЕТСТВЕННОСТЬЮ
"МежрегионСтрой"

Регистрационный номер саморегулируемой организации: СРО-П-027-18092009
Регистрационный номер в реестре членов саморегулируемой организации: №317 от 05.02.2018г.

Заказчик - Администрация Наро-Фоминского городского округа Московской области

Архитектурно–планировочная концепция благоустройства общественных территорий – Пешеходная зона г. Наро–Фоминск, ул. Ленина. Адрес: Московская область, Наро–Фоминский городской округ, г. Наро–Фоминск

ПРОЕКТНАЯ ДОКУМЕНТАЦИЯ

Раздел 4. Конструктивные и объемно планировочные решения

018008-014830006271800227-КР

Том 4

2018

ОБЩЕСТВО С ОГРАНИЧЕННОЙ ОТВЕТСТВЕННОСТЬЮ
"МежрегионСтрой"

Регистрационный номер саморегулируемой организации: СРО-П-027-18092009
Регистрационный номер в реестре членов саморегулируемой организации: №317 от 05.02.2018г.

Заказчик - Администрация Наро-Фоминского городского округа Московской области

Архитектурно–планировочная концепция благоустройства общественных территорий – Пешеходная зона г. Наро–Фоминск, ул. Ленина. Адрес: Московская область, Наро–Фоминский городской округ, г. Наро–Фоминск

ПРОЕКТНАЯ ДОКУМЕНТАЦИЯ

Раздел 4. Конструктивные и объемно планировочные решения

018008-014830006271800227-КР

Том 4

Генеральный директор А.К. Агамов

Главный инженер проекта С.В. Бородатов

2018

Ведомость рабочих чертежей основного комплекта.

Лист	Наименование	Примечание
1	Общие данные	
2	Схема расположения и конструкция подпорных стен.	
3	Узел крепления арки звезда.	
4	Фундамент под туалеты.	
5	Конструкция городких качелей.	
6	Городские качели. Спецификация.	
7	Фундаменты перголы.	
8	Фундаменты навеса.	
9	Фундамент под конструкцию "Очаг".	
10	Фундамент под "Золову арфу".	
11	Конструкция и схема расположения фонтана.	
12	Техническое помещение фонтана. Опалубка.	
13	Техническое помещение фонтана. Армирование.	
14	Техническое помещение фонтана. Спецификация.	
15	Пандус - лестница. План. Разрез 1-1.	
16	Пандус - лестница. Спецификация. Ведомость деталей. Разрез 2-2.	

Общие данные:

1. В данном проекте разработан раздел конструктивные решения на объекты малых архитектурных форм советской площади в г. Наро-Фоминск Московской области. Проект выполнен на основании постановления Правительства Московской области от 17.10.2017 №864/38, постановления Администрации Наро-Фоминского городского округа от 23.03.2018 г. № 668 и технического задания.
2. Проект разработан в соответствии с актуализированной редакцией СНиП II-23-81* "Стальные конструкции" (СП 16.13330.2011), СНиП II-25-80 "Деревянные конструкции" (СП 64.13330.2017), СНиП 52-01-2003 "Бетонные и железобетонные конструкции" (СП 63.13330.2012) и другими действующими нормами, правилами и руководящими документами
3. Относительная отметка 0,000 соответствует абсолютной отметке 179,350 в Балтийской системе высот 1977 г.
4. Проект разработан для строительства в следующих климатических условиях:
   - климатический район строительства - 2в;
   - расчетная зимняя температура (температура наиболее холодной пятидневки) - (-)35° С;
   - нормативная снеговая нагрузка - 2,1 кПа;
   - нормативное значение ветрового давления - 0,23 кПа;
   - нормативная глубина промерзания грунтов - 1,6 м.
5. Производство бетонных и железобетонных монолитных работ вести в соответствии с требованиями СП 70.13330.2012 "Несущие и ограждающие конструкции".
6. Производство земляных работ и работ по устройству оснований и фундаментов вести в соответствии с требованиями СП 45.13330.2012 "Земляные сооружения, основания и фундаменты", с учетом ГОСТ Р 12.3.048-2002.
7. Проектное положение арматуры должно быть обеспечено правильной установкой фиксаторов и поддерживающих устройств. Запрещается применение подкладок из обрезков арматуры, деревянных брусков и щебня.
8. При выполнении строительно-монтажных работ соблюдать требования , а также правила техники безопасности по
   - СНиП 12-03-2001 "Безопасность труда в строительстве. Часть 1. Общие требования";
   - СНиП 12-04-2002 "Безопасность труда в строительстве. Часть 2. Строительное производство";
   - СП 48.13330.2011. "Свод правил. Организация строительства. Актуализированная редакция
9. Защиту строительных конструкции от коррозии выполнять в соответствии с актуализированной редакцией СНиП 2.03.11-85 (СП 28.13330.2017)
10. Все работы выполнять по проекту производства работ, согласованному с организациями, ответственными за эксплуатацию существующих инженерных сетей на строительной площадке.
11. Перед устройством фундаментов и свайных оснований определить реальное положение существующих коммуникаций. В случае пересечения конструкций свайного основания с трассами коммуникаций приостановить работы и направить запрос в проектную организацию для принятия дальнейших решений.
12. Все метизы указанные в проекте оцинкованные или из нержавеющей стали
13. При попадании подошвы фундаментов на насыпные грунты (ИГЭ-1)выполнить его замещение на (песок, ПГС) с послойным уплотнением 300 мм.

Согласовано

Взам. инв. №

Подп. и дата

Инв. № подл.

Изм.	Кол. уч.	Лист	№ док.	Подп.	Дата
Разработал		Крюков			
Проверил		Алексанова			
Н. контр		Бернер			
ГИП		Бородатов			
ГАП		Митина			

ШИФР 018008-01483000627180022 7- КР

Архитектурно-планировочная концепция благоустройства общественных территорий - Пешеходная зона г. Наро-Фоминск, ул. Ленина. Адрес: Московская область, Наро-Фоминский городской округ, г. Наро-Фоминск.

Конструктивные решения.

Стадия	Лист	Листов
П	1	

Общие данные

ООО "Межрегионстрой."

Копировал

А3

№ЛИСТА

План 1:500.

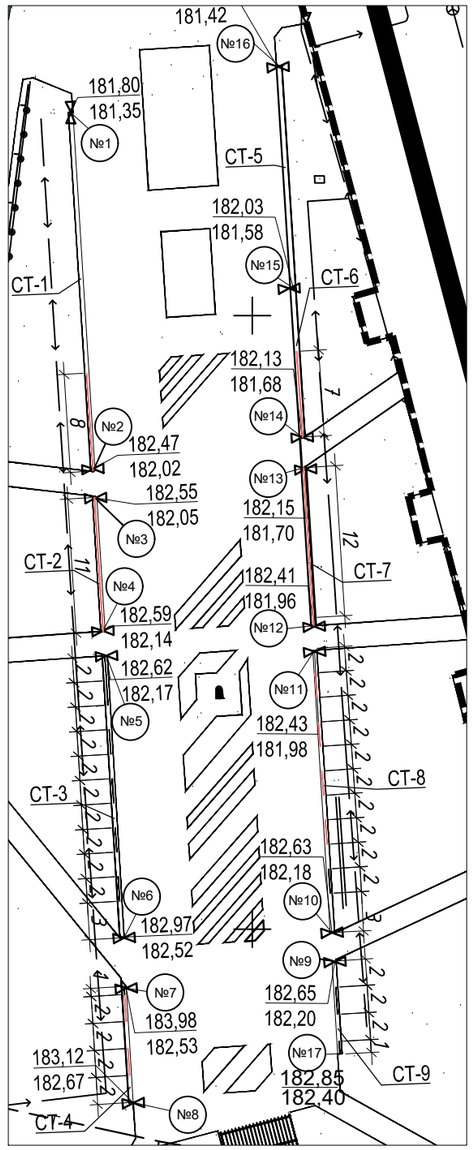

Спецификация материалов.

Марка, поз.	Обозначение	Наименование	Кол.	Масса ед., кг	Примечание кг.
		Детали			
1	ГОСТ Р-52544-2006	ф 12 А500 L=585 п.м.	585.00	0.89	519.78
2	ГОСТ Р-52544-2006	ф 8 А500 L=1683 п.м.	1683.00	0.22	370.26
3		PUNTO DESIGN QSC 5152500 (сидения).	55		м.п.
		Материалы			
	ГОСТ 8736-2014	Песок среднезернистый	15,00		$м^3$
	ГОСТ 26633-2015	Бетон В7.5 F50 W4	7,50		$м^3$
	ГОСТ 26633-2015	Бетон В45 F200 W6	26		$м^3$
	ГОСТ Р53225-2008	Геотекстиль нетканный	132		$м^2$

Разрез 1-1
М 1:20

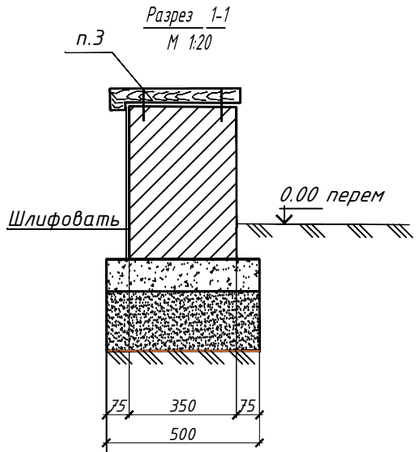

Бетон В45 F-200 W=8 -500мм
Бетон В7.5 F-50 W=2 -100мм
Песок среднезернистый-200мм.
Геотекстиль нетканный 300г/м2.
Уплотненный грунт Ку=0,95

Разрез 1-1
Армирование.

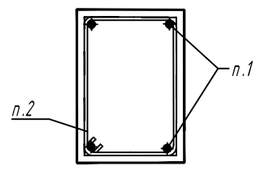

Ведомость координат.

Номер точки	X	У
1	2	3
1	1329035.20	427716.54
2	1329037.01	427687.34
3	1329037.15	427685.18
4	1329037.82	427674.29
5	1329037.94	427672.26
6	1329039.54	427649.30
7	1329039.54	427645.32
8	1329040.11	427635.87
9	1329056.67	427647.39
10	1329056.50	427649.72
11	1329055.09	427672.73
12	1329054.96	427674.73
13	1329054.17	427687.57
14	1329054.07	427690.09
15	1329053.33	427702.23
16	1329052.19	427720.34

Условные обозначения.

—— Сидения на подпорной стене. (п.3 в спецификации).

СТ-1 Номер подпорной стены.

Согласовано

Взам. инв. №

Подпись и дата

Инв. № подл.

Изм.	Кол.уч.	Лист	№ док.	Подпись	Дата
Разработал		Крюков			
Проверил		Алексанова			
Н. контр		Бернер			
ГИП		Бородатов			
ГАП		Митина			
Руковод.		Щепин			

018008-01483000627180022 7-КЖ

Архитектурно-планировочная концепция благоустройства общественных территорий – Пешеходная зона г. Наро-Фоминск, ул. Ленина. Адрес: Московская область, Наро-Фоминский городской округ, г. Наро-Фоминск.

Конструктивные решения.

Стадия	Лист	Листов
П	2	17

Конструкция подпорной стены.

ООО "Межрегионстрой."

Копировал

ФОРМАТ А3

Узел А
Вид сверху. М 1:20

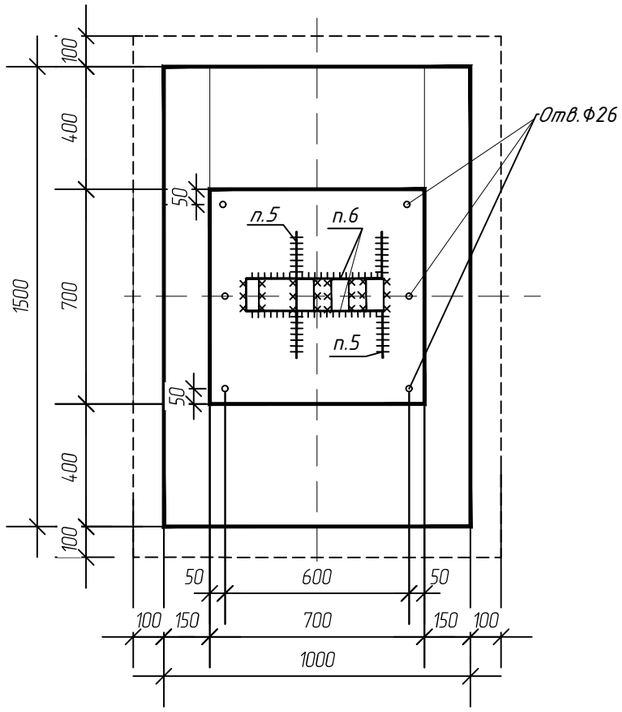

Узел А
Вид сверху. М 1:20
Армирование.

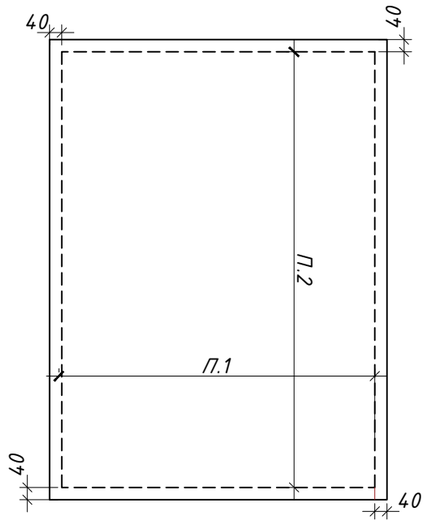

Спецификация материалов.

Марка, поз.	Обозначение	Наименование	Кол.	Масса ед., кг	Примечание кг.
		Детали			
1	ГОСТ Р-52544-2006	ф 12 А500 L=920 мм	14	0.89	12.5
2	ГОСТ Р-52544-2006	ф 12 А500 L=1420 мм	20	0.89	17.0
3	ГОСТ Р-52544-2006	ф 8 А240 L=320 мм (шпильки)	20	0.22	4.5
		Итого:			34.00
		Материалы			
4	ГОСТ 27772-88	Пластина 700х600х30	2	100	200 кг
5	ГОСТ 27772-88	Деталь 1	4	20	80 кг
6	ГОСТ 27772-88	Деталь 2	4	26	104 кг
7	ГОСТ 26633-2015	Бетон марки В25 h=400	1.20		$м^3$
8	ГОСТ 26633-2015	Бетон марки В7.5 h=100	0.40		$м^3$
9	ГОСТ 8736-2014	Песок среднезернистый h=300	1.20		$м^3$
10	ГОСТ Р 53225-2008	Геотекстиль нетканный.	6		$м^2$
11	ГОСТ 24379-80	Болты анкерные М24	12		Шт.

Узел А
Вид спереди. М 1:20

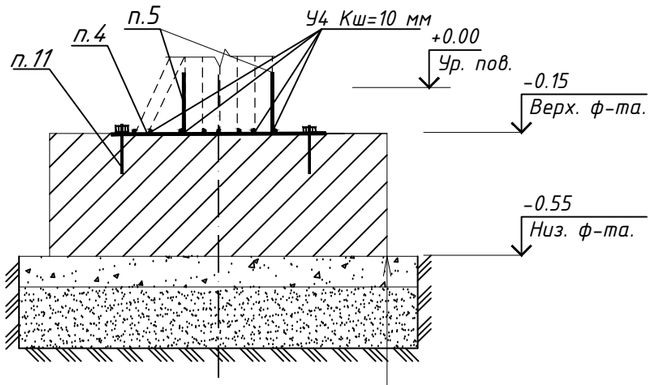

Фундамент Бетон В25	-400мм.
Подготовка бетон В7.5	-100 мм
Песок среднезернистый	-300 мм
Геотекстиль нетканный	300г/м2.
Грунт уплотненный Купл 0.95	

Деталь-1

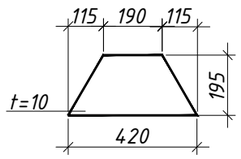

Деталь-2

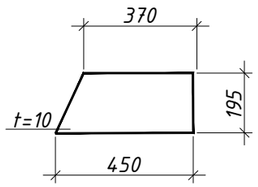

Конструкция арки "Звезда".
(уровень расположения фундаментов).
Вид спереди. М 1:50.

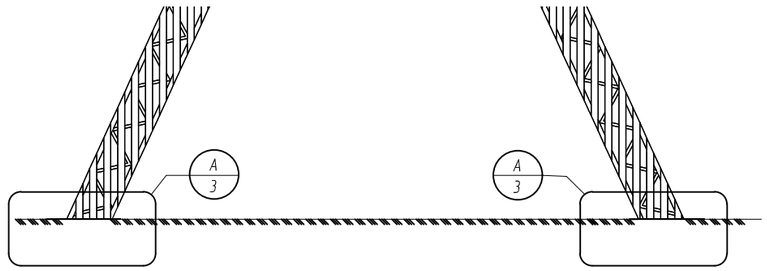

Изм.	Кол. уч.	Лист	№ док.	Подп.	Дата
Разработал		Крюков			
Проверил		Алексанова			
Н. контр		Бернер			
ГИП		Бородатов			
ГАП		Митина			
Руковод.		Щепин			

ШИФР 018008-01483000627180022 7-КР

Архитектурно-планировочная концепция благоустройства общественных территорий – Пешеходная зона г. Наро-Фоминск, ул. Ленина. Адрес: Московская область, Наро-Фоминский городской округ, г. Наро-Фоминск.

Конструктивные решения.

Стадия	Лист	Листов
П	3	17

Узел крепления арки "Звезда".

ООО "Межрегионстрой."

Согласовано

Взам. инв. №

Подп. и дата

Инв. № подл.

Копировал

А3

Опалубка
Вид сверху. М 1:50

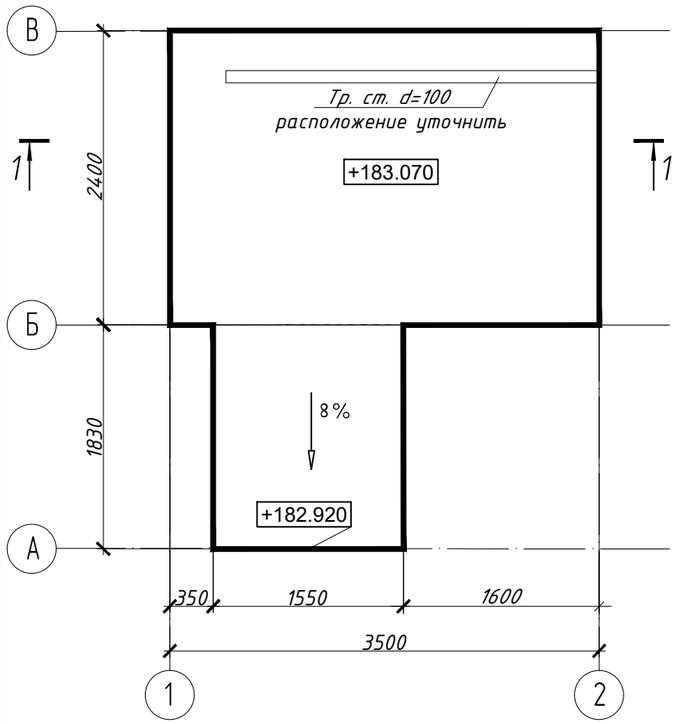

Арматура
Вид сверху. М 1:50

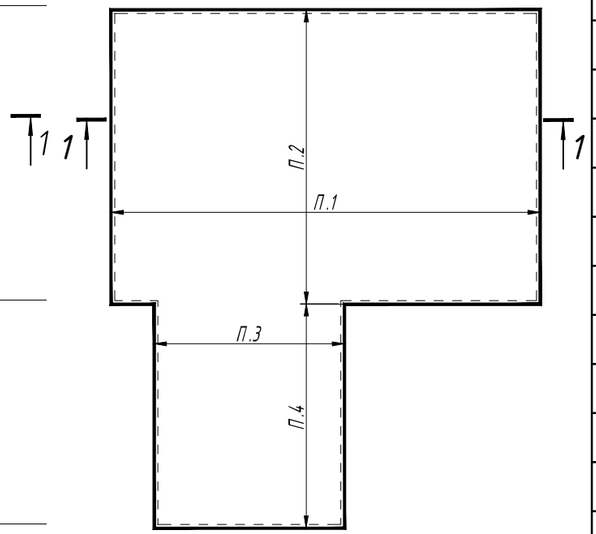

Спецификация материалов.

Марка, поз.	Обозначение	Наименование	Кол.	Масса ед., кг	Примечание кг
		Детали			
1	ГОСТ Р-52544-2006	ф 12 А500 L=3500мм	110	0.89	342
2	ГОСТ Р-52544-2006	ф 12 А500 L=2400мм	106	0.89	226
3	ГОСТ Р-52544-2006	ф 12 А500 L=1550мм	36	0.89	50
4	ГОСТ Р-52544-2006	ф 12 А500 L=1830мм	38	0.89	62
5	ГОСТ Р-52544-2006	ф 8 А240 L=1500мм	12	0.22	4
		Итого:			684
		Материалы			
	ГОСТ 8736-2014	Песок среднезернистый h=100мм	1,50		$м^3$
	ГОСТ 8267-93	Экструд. пенополистирол h=100мм	1,50		$м^3$
	ГОСТ 26633-2015	Бетон В25 F200 W6	2.80		$м^3$
	ГОСТ 26633-2015	Бетон В7.5 F50 W4	1.50		$м^3$
	ГОСТ 23225-2014	Геотекстиль нетканный 300гр/м2	12.00		$м^2$

Опалубка
Разрез 1-1
М 1:30

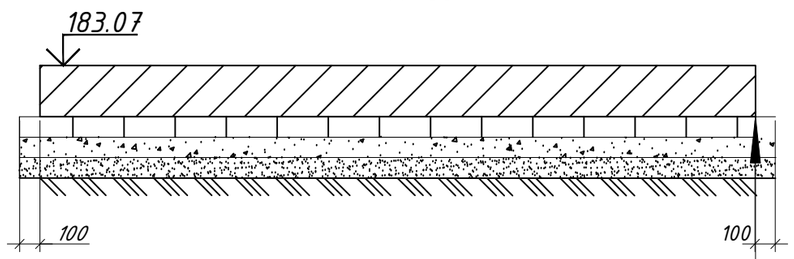

Фундамент Бетон В25	-250 мм
Экструдированный пенополистирол	-100 мм
Бетонная подготовка В7.5	-100 мм
Песок среднезернистый	-200 мм
Геотекстиль нетканный	300 г/м2.
Грунт уплотненный Купл=0.95	

Арматура
Разрез 1-1
М 1:20

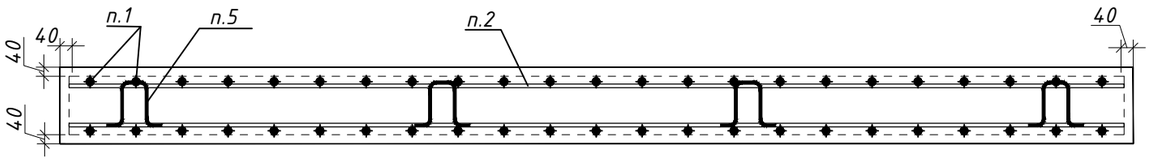

Изм.	Кол. уч.	Лист	№ док.	Подп.	Дата
Разработал		Крюков			
Проверил		Алексанова			
Н. контр		Бернер			
ГИП		Бородатов			
ГАП		Митина			
Руковод.		Щепин			

ШИФР 018008-01483000627180022 7-КР

Архитектурно-планировочная концепция благоустройства общественных территорий – Пешеходная зона г. Наро-Фоминск, ул. Ленина. Адрес: Московская область, Наро-Фоминский городской округ, г. Наро-Фоминск.

Конструктивные решения.

Стадия	Лист	Листов
П	4	

Фундамент под туалет.

ООО "Межрегионстрой."

Согласовано

Взам. инв. №

Подп. и дата

Инв. № подл.

Копировал

Формат А3

Опалубка.
Отметка +2.30
Вид сверху. М 1:100

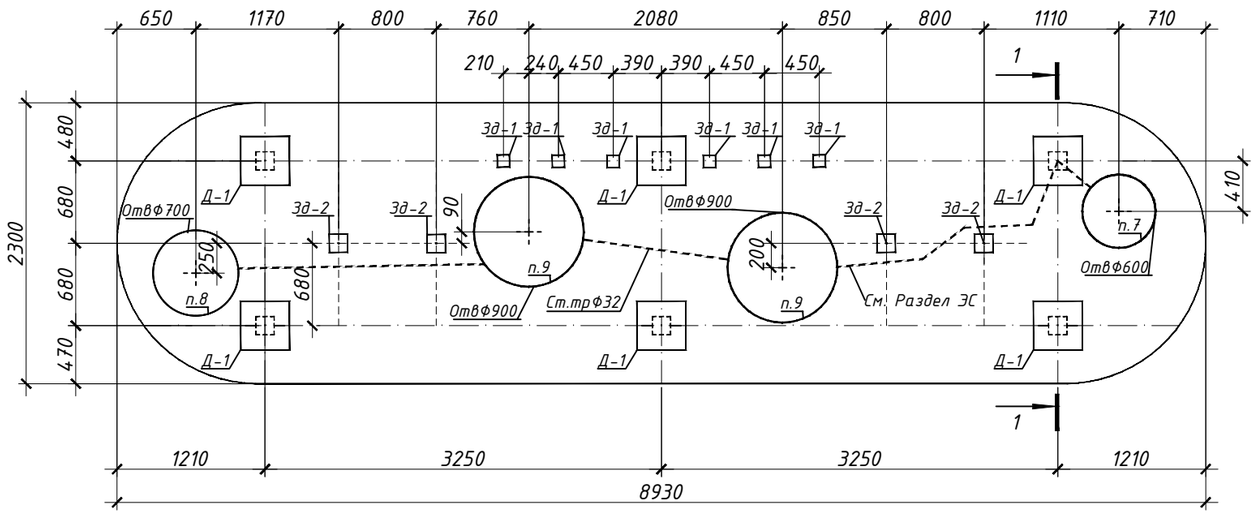

Арматурная Сетка С-1

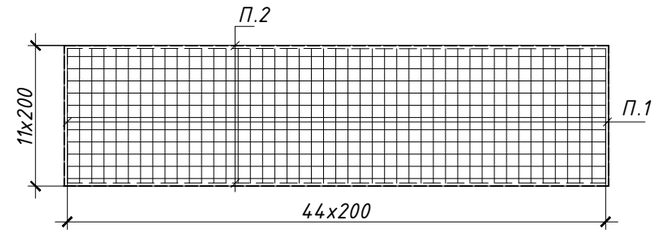

Арматурная Сетка С-2

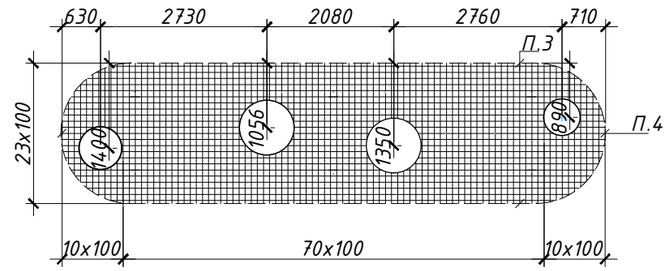

Опалубка
Вид спереди. М 1:100

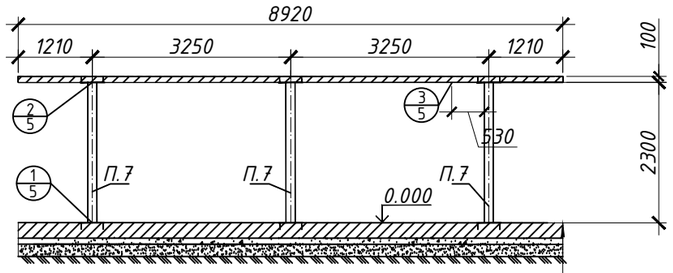

Фундамент Бетон В25	-250мм
Бетонная подготовка В7.5	-100 мм
Песок среднезернистый	-200 мм
Геотекстиль нетканный	300 г/м2.
Грунт уплотненный Купл = 0.95	

Разрез 1-1
М 1:100

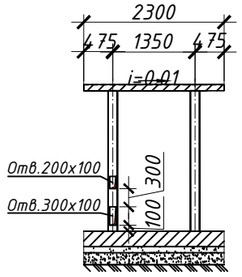

К-1
М 1:50

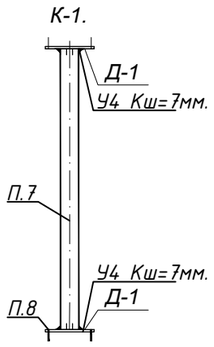

Расположение Балок Б10

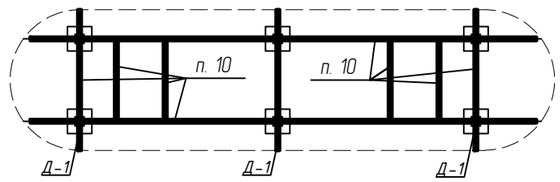

Закладные детали. М 1:50.

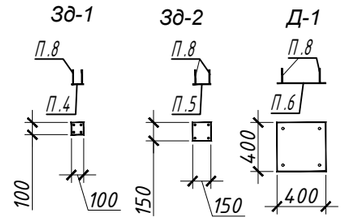

Узел-1

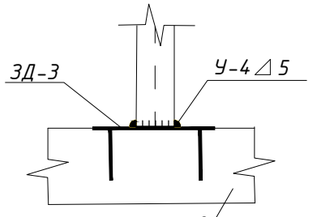

Узел-2

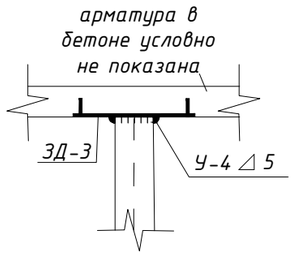

Узел-3

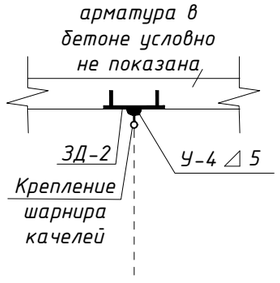

Изм.	Кол. уч.	Лист	№ док.	Подп.	Дата
Разработал		Крюков			
Проверил		Алексанова			
Н. контр		Бернер			
ГИП		Бородатов			
ГАП		Митина			

ШИФР 018008-01483000627180022 7-КР

Архитектурно-планировочная концепция благоустройства общественных территорий – Пешеходная зона г. Наро-Фоминск, ул. Ленина. Адрес: Московская область, Наро-Фоминский городской округ, г. Наро-Фоминск.

Конструктивные решения.

Стадия	Лист	Листов
П	5	18

Конструкция городских качелей.

Согласовано

Взам. инв. №

Подп. и дата

Инв. № подл.

Копировал

Формат А3

Ведомость материалов.

Марка, поз.	Обозначение	Наименование	Кол.	Масса ед., кг	Примечание ед. кг
		Детали			
1	ГОСТ Р-52544-2006	ф 12 А500 L=95 м.п.		0.888	85
2	ГОСТ Р-52544-2006	ф 12 А500 L=101 м.п.		0.888	90
3	ГОСТ Р-52544-2006	ф 12 А500 L=190 м.п.		0.888	169
4	ГОСТ Р-52544-2006	ф 12 А500 L=202 м.п.		0.888	180
5	ГОСТ Р-52544-2006	ф 8 240 L=400 мм (фиксаторы)	40	0.40	16
4	ГОСТ 19903-2015	Лист стальной 100х100х20мм	6		9.42
5	ГОСТ 19903-2015	Лист стальной 150х150х20мм	4		14.13
6	ГОСТ 19903-2015	Лист стальной 400х400х20мм	6		301.44
7	ГОСТ 8639-82	Профиль квадратный 150х150х8 (L=3000)	6	105	630.00
8	СТО 36554501-039-2014	Анкер Hilti HSL-B M20	24		Шт.
9	СТО 36554501-039-2014	Анкер Hilti HSL-B M12	24		Шт.
10	ГОСТ 26020-83	Двутавр Б10	28.9	234	м.п.
		Итого:			1900
		Материалы			
	ГОСТ 8736-2014	Песок среднезернистый	4		$м^3$
	ГОСТ 8267-93	Щебень	2		$м^3$
	ГОСТ 26633-2015	Бетон В25 F200 W6	5		$м^3$
	ГОСТ 26633-2015	Бетон В7.5 F50 W4	2		$м^3$
	ГОСТ 23225-2014	Геотекстиль нетканный	26		$м^2$
	ГОСТ 8732-78	Труба стальная Ф32	6		
		Ввод (электрика) Ф32-1.5	1		
		Сборочные единицы.			
ЗД-1	ГОСТ 10922-2012	Закладная деталь 3д-1	6		
ЗД-2	ГОСТ 10922-2012	Закладная деталь 3д-2	4		
ЗД-3	ГОСТ 10922-2012	Закладная деталь 3д-3	6		
С-1	ГОСТ 23279-2012	Сетка сварная.	2		
С-2	ГОСТ 23279-2012	Сетка сварная.	1		

Спецификация арматуры на сетку С1 и С2.

Марка Сетки	Поз.	Наименование	Кол. Шт.	Масса ед., кг	Примечание Кг.
		Детали			
С-1	1	ф 12 А500 95.0 п.м.	2	0.888	85
	2	ф 12 А500 101.5 п.м.		0.888	90
С-2	3	ф 12 А500 190.0 п.м.	1	0.888	169
	4	ф 12 А500 202.0 п.м.		0.888	180
		Итого:			524

Согласовано

Взам. инв. №

Подп. и дата

Инв. № подл.

Изм.	Кол. уч.	Лист	№ док.	Подп.	Дата
Разработал		Крюков			
Проверил		Алексанова			
Н. контр		Бернер			
ГИП		Бородатов			
ГАП		Митина			

ШИФР 018008-01483000627180022 7- КР

Архитектурно-планировочная концепция благоустройства общественных территорий – Пешеходная зона г. Наро-Фоминск, ул. Ленина. Адрес: Московская область, Наро-Фоминский городской округ, г. Наро-Фоминск.

Конструктивные решения.

Стадия	Лист	Листов
П	6	18

Городские качели. Спецификация.

Копировал

Формат А3

Пергола. План 1:100.

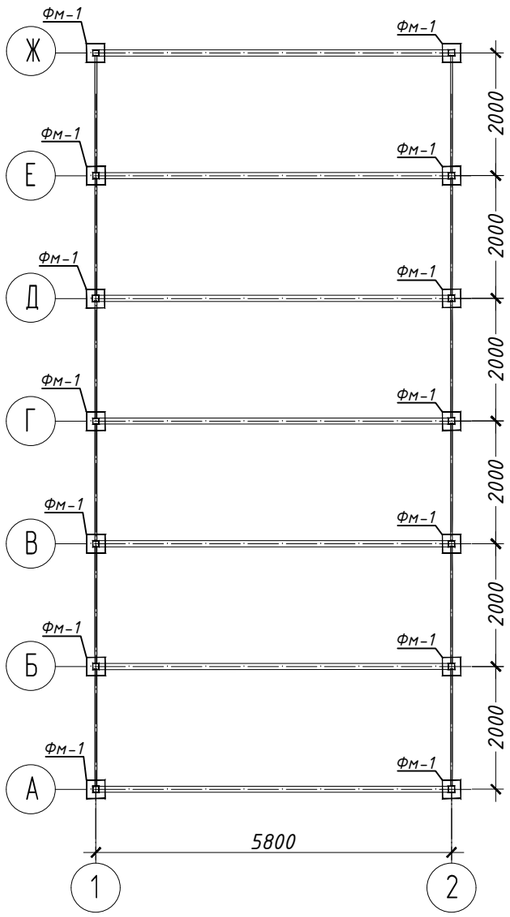

Конструкция фундамента колонны ФМ-1. Вид в плане. М 1:20

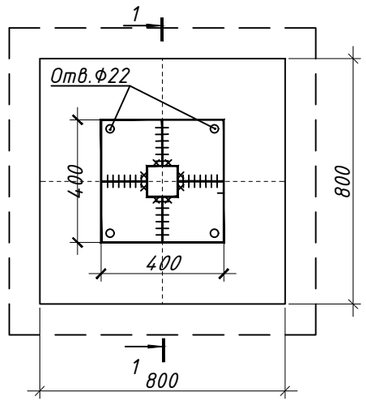

Конструкция фундамента колонны ФМ-1. М 1:20 Разрез 1-1.

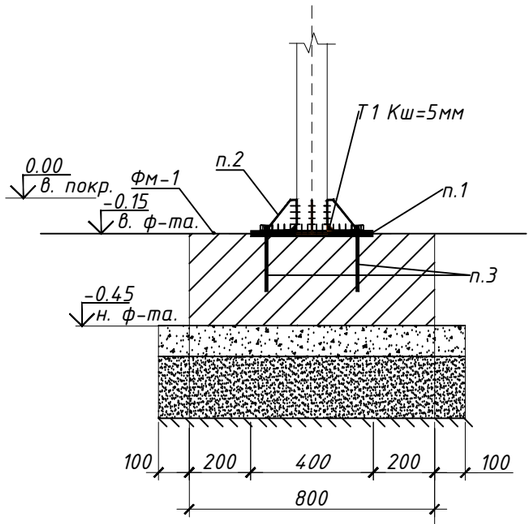

Фундамент Бетон В25	-300мм
Бетонная подготовка В7.5	-100 мм
Песок среднезернистый	-300 мм
Геотекстиль нетканный	300г/м2.
Грунт уплотненный Купл=0.95	

Деталь (поз 2). М 1:20

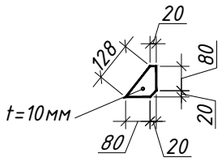

Спецификация материалов.

Марка, поз.	Обозначение	Наименование	Кол.	Масса ед., кг	Примечание Кг.
		Детали			
1	ГОСТ 19903-2015	Лист стальной 400х400х20мм	14	25.12	351.70
2	ГОСТ 19903-2015	Деталь-1.	56	0.785	44.0
3		Анкер Hilti HSA М20мм	56		
4	ГОСТ Р-52544-2006	ф 8 А240 L=220 мм	4	0.395	5
5	ГОСТ Р-52544-2006	ф 12 А500 L=720 мм	20	0.888	250
		Итого:			651
		Материалы			
	ГОСТ 26633-2015	Бетон В25 F200 W6	3		$м^3$
	ГОСТ 26633-2015	Бетон В7.5 F50 W4	15		$м^3$
	ГОСТ 8736-2014	Песок среднезернистый h=300мм	3.4		$м^3$
	ГОСТ 23225-2014	Геотекстиль нетканный 300гр/м2	20		$м^2$

ПРИМЕЧАНИЯ,

1. Монолитное ж.б. основание устраивается в грунтах с несущей способностью 1,0 – 1,2 кг/$см^2$.
2. Укладку арматурных сеток производить на фиксаторы, бетонную смесь уплотнить при помощи площадных вибраторов.
3. Существующую поверхность перед устройством основания спланировать и выровнять.

Согласовано

Взам. инв. №

Подп. и дата

Инв. № подл.

Изм.	Кол. уч.	Лист	№ док.	Подп.	Дата
Разработал		Крюков			
Проверил		Алексанова			
Н. контр		Бернер			
ГИП		Бородатов			
ГАП		Митина			
Руковод.		Щепин			

ШИФР 018008-01483000627180022 7-КР

Архитектурно-планировочная концепция благоустройства общественных территорий – Пешеходная зона г. Наро-Фоминск, ул. Ленина. Адрес: Московская область, Наро-Фоминский городской округ, г. Наро-Фоминск.

Конструктивные решения.

Стадия	Лист	Листов
П	7	17

Фундаменты под перголу.

ООО "Межрегионстрой."

Копировал

Формат А3

Теневой навес.
План расположения фундаментов 1:50.

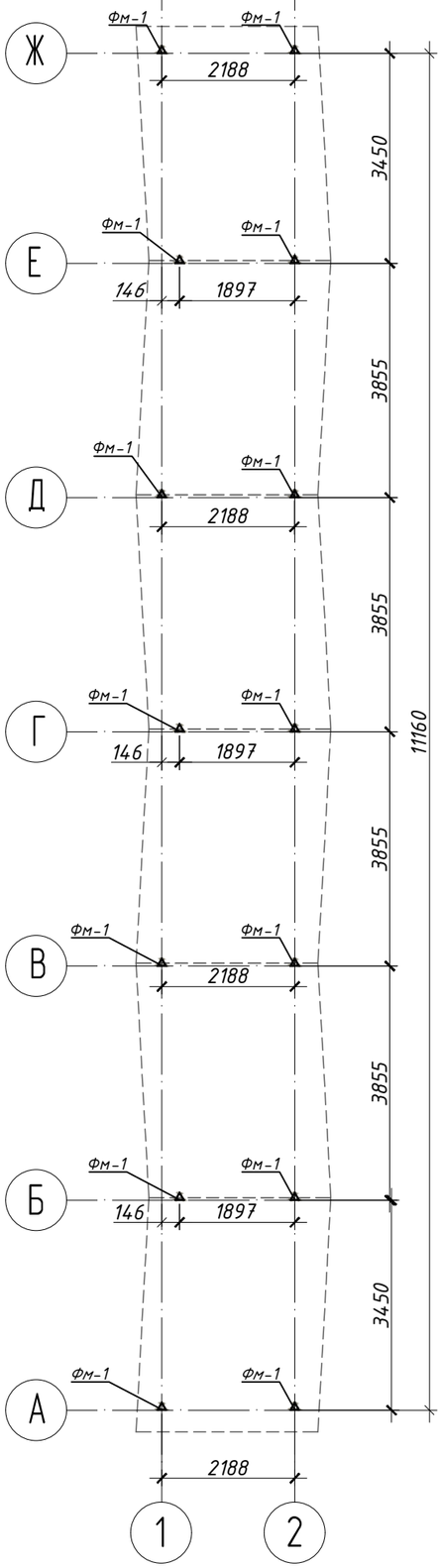

Арматура.
М 1:20
Вид в плане.

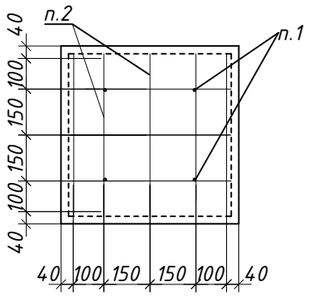

Спецификация материалов.

Марка, поз.	Обозначение	Наименование	Кол.	Масса ед., кг	Примечание
		Детали			
1	ГОСТ Р-52544-2006	⌀ 8 А240 L=140 мм	56	0.40	16
2	ГОСТ Р-52544-2006	⌀ 12 А500 L=77.0 п.м.			68.4
3	ГОСТ 19903-2015	Лист ст. t=16мм (круглый). R=300мм.	14		125,6
4	СТО 36554501-039-2014	Анкер Hilti HSA М20мм	42		
		Итого:			210
		Материалы			
	ГОСТ 8736-2014	Песок среднезернистый	2.6		$м^3$
	ГОСТ 26633-2015	Бетон В25 F200 W6	1.5		$м^3$
	ГОСТ 26633-2015	Бетон В7.5 F50 W4	0.9		$м^3$
	ГОСТ 23225-2014	Геотекстиль нетканный 300гр/м2	14.0		$м^2$

Конструкция фундамента колонны ФМ-1. М 1:20
Разрез 1-1.

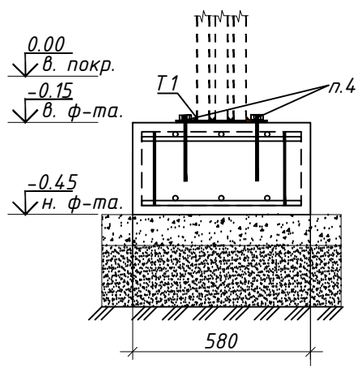

Фундамент Бетон В25	-300мм
Бетонная подготовка В7.5	-100 мм
Песок среднезернистый	-200 мм
Геотекстиль нетканный	300г/м2.
Грунт уплотненный Купл 0.95	

Конструкция фундамента колонны ФМ-1. М 1:20
Вид в плане.

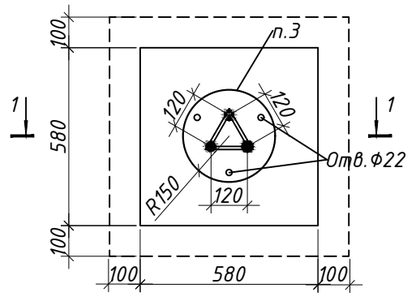

ПРИМЕЧАНИЯ,

1. Монолитное ж.б. основание устраивается в грунтах с несущей способностью 1,0 - 1,2 кг/см^2.
2. Укладку арматурных сеток производить на фиксаторы, бетонную смесь уплотнить при помощи площадных вибраторов.
3. Существующую поверхность перед устройством основания спланировать и выровнять.

Изм.	Кол. уч.	Лист	№ док.	Подп.	Дата
Разработал		Крюков			
Проверил		Алексанова			
Н. контр		Бернер			
ГИП		Бородатов			
ГАП		Митина			
Руковод.		Щепин			

ШИФР 018008-01483000627180022 7-КР

Архитектурно-планировочная концепция благоустройства общественных территорий - Пешеходная зона г. Наро-Фоминск, ул. Ленина. Адрес: Московская область, Наро-Фоминский городской округ, г. Наро-Фоминск.

Конструктивные решения.

Стадия	Лист	Листов
П	8	17

Фундаменты под теневой навес.

ООО "Межрегионстрой."

Согласовано

Взам. инв. №

Подп. и дата

Инв. № подл.

Копировал

Формат А3

ОБЩЕСТВО С ОГРАНИЧЕННОЙ ОТВЕТСТВЕННОСТЬЮ "МежрегионСтрой."

Свидетельство № 020-2018 от 05 февраля 2018

Заказчик – Администрация Наро-Фоминского городского округа.

Архитектурно-планировочная концепция благоустройства общественных территорий – Пешеходная зона г. Наро-Фоминск, ул. Ленина. Адрес: Московская область, Наро-Фоминский городской округ, г. Наро-Фоминск.

ПРОЕКТНАЯ ДОКУМЕНТАЦИЯ

Раздел 4. Конструктивные и объемно планировочные решения.

ШИФР 018008-014830006271800227-КР

Том 4.1

2018

ОБЩЕСТВО С ОГРАНИЧЕННОЙ ОТВЕТСТВЕННОСТЬЮ "МежрегионСтрой"

Свидетельство № 020-2018 от 05 февраля 2018

Заказчик - Администрация Наро-Фоминского городского округа.

Архитектурно-планировочная концепция благоустройства общественных территорий – Пешеходная зона г. Наро-Фоминск, ул. Ленина. Адрес: Московская область, Наро-Фоминский городской округ, г. Наро-Фоминск.

ПРОЕКТНАЯ ДОКУМЕНТАЦИЯ

Раздел 4. Конструктивные и объемно планировочные решения.

ШИФР 018008-014830006271800227-КР

Том 4.

Генеральный директор А.К. Агамов

Главный инженер проекта С.В. Бородатов

2018

Галерея "Очаг".
План фундаментов 1:50.

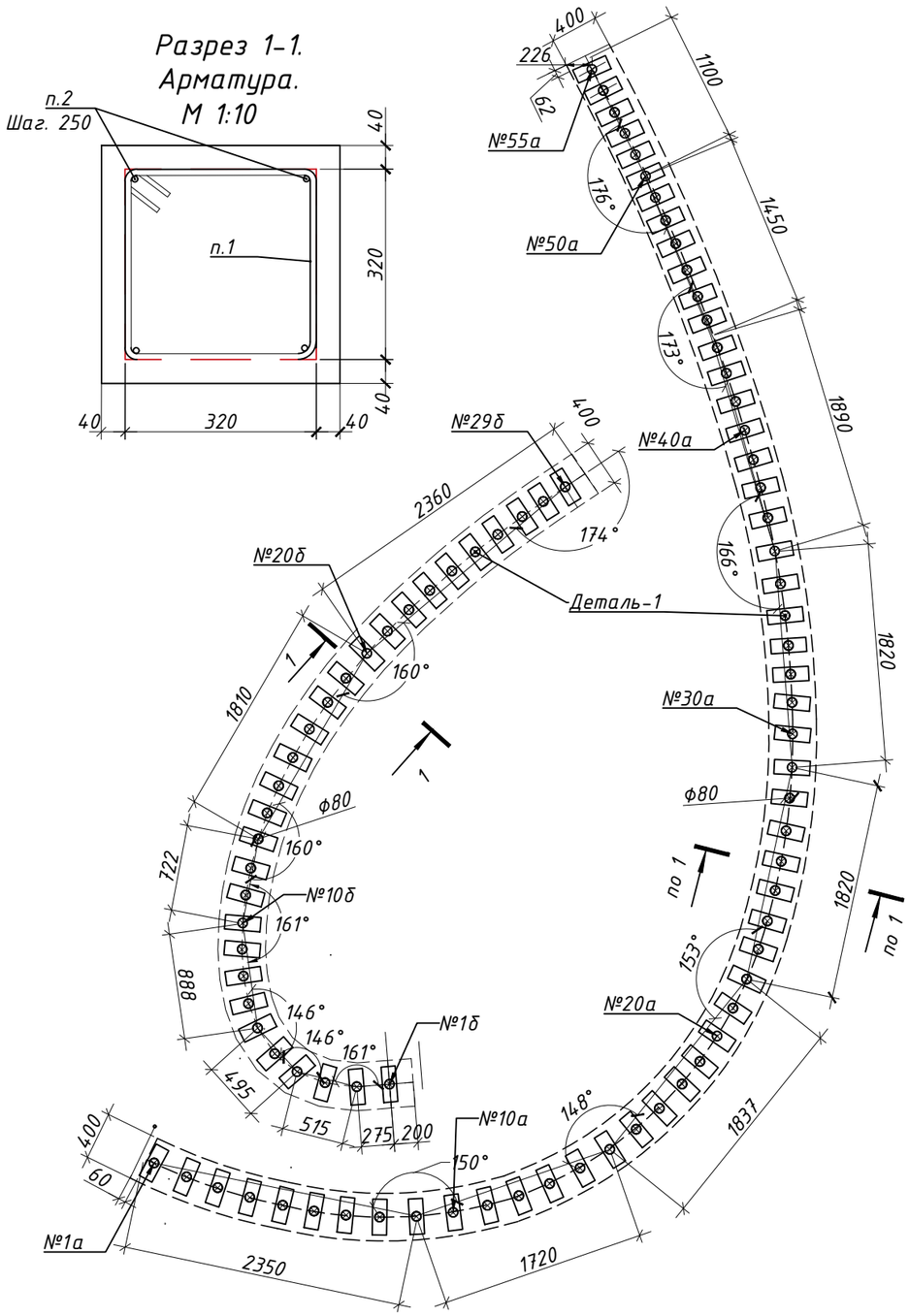

Спецификация материалов.

Марка, поз.	Обозначение	Наименование	Кол.	Масса ед., кг	Примечание Кг.
		Детали			
1	ГОСТ Р-52544-2006	ф 6 А240 L=1500 мм	88	0.22	29.0
2	ГОСТ Р-52544-2006	ф 10 А500 L=88 п.м.		0.62	78.0
		Деталь-1	84		
3	ГОСТ 27772-88	С 345 300х120х10 (пластина базы)	84	2.9	244.0
4	ГОСТ 27772-88	С 345 S=0.1 м² t=10 (конс. ребро)	84	1	84.0
5	СТО 36554501-023-2010	Анкер Hilti HST М16х 140-25	168		
		Итого:			435
		Материалы			
	ГОСТ 26633-2015	Бетон В25 F200 W6	4.0		м³
	ГОСТ 26633-2015	Бетон В7.5 F50 W4	1.0		м³
	ГОСТ 8736-2014	Песок среднезернистый h=200мм	2.0		м³
	ГОСТ 2678-94	Геотекстиль 300гр/м².	18		м²

Разрез 1-1.
М 1:20.

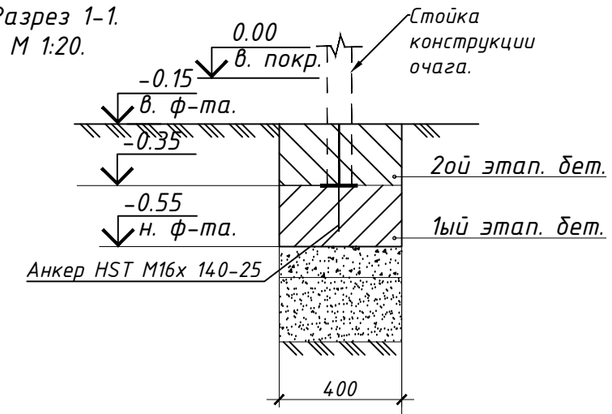

Деталь-1.
Вид сверху.

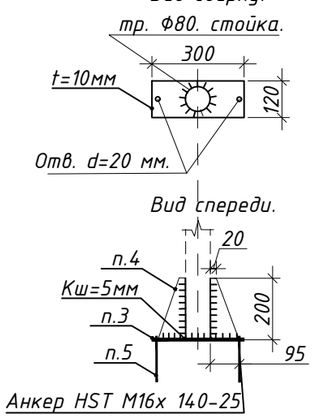

Бетонная подготовка В25	-400 мм
Бетонная подготовка В7.5	-100 мм
Песок среднезернистый	-200 мм
Геотекстиль нетканный	300г/м2.
Грунт уплотненный	Купл 0.95

ПРИМЕЧАНИЯ,

1. Монолитное ж.б. основание устраивается в грунтах с несущей способностью 1,0 - 1,2 кг/см².
2. Установку стоек конструкции очага монтировать на бетонную подготовку В25 h=200, бетонную смесь уплотнить при помощи площадных вибраторов.
3. Существующую поверхность перед устройством основания спланировать и выровнять.

Изм.	Кол. уч.	Лист	№ док.	Подп.	Дата
Разработал		Крюков			
Проверил		Алексанова			
Н. контр		Бернер			
ГИП		Бородатов			
ГАП		Митина			
Руковод.		Щепин			

ШИФР 018008-014830006271800227-КР

Архитектурно-планировочная концепция благоустройства общественных территорий - Пешеходная зона г. Наро-Фоминск, ул. Ленина. Адрес: Московская область, Наро-Фоминский городской округ, г. Наро-Фоминск.

Конструктивные решения.

Стадия	Лист	Листов
П	9	17

Фундамент под конструкцию "Очаг".

ООО "Межрегионстрой."

Согласовано

Взам. инв. №

Подп. и дата

Инв. № подл.

Копировал

Формат А3

Опалубка
Вид сверху.
План 1:20.

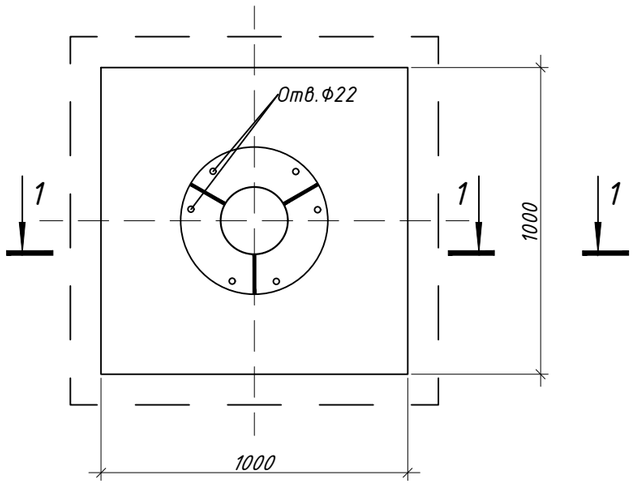

Арматура.
Вид сверху.
План 1:20.

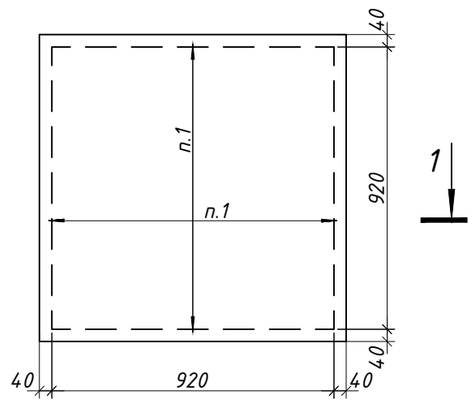

Спецификация материалов.

Марка, поз.	Обозначение	Наименование	Кол.	Масса ед., кг	Примечание Кг.
		Детали			
1	ГОСТ Р-52544-2006	ф 12 А500 L=920 мм	28	0.83	21.4
2	ГОСТ Р-52544-2006	ф 10 А240 L=780 мм (лягушка)	4	0.19	2.0
3	ГОСТ 19903-2015	Деталь 1	1	3.00	3.0
4	ГОСТ 19903-2015	Деталь 2	1	14.20	14.20
5	ГОСТ 19903-2015	Деталь 3	3	3.40	10.20
6	ГОСТ 24379.1-2012	Анкерный болт М 20 с пл. (100х100)	6		2.0
7		Юстировочные гайки.	6		1.0
		Итого:			54
		Материалы			
	ГОСТ 8736-2014	Песок среднезернистый h=200мм	0.2		$м^3$
	ГОСТ 26633-2015	Бетон В25 F200 W6	0.3		$м^3$
	ГОСТ 26633-2015	Бетон В7.5 F50 W4	0.1		$м^3$
	ГОСТ 23225-2014	Геотекстиль нетканный 300гр/м2.	2.0		$м^2$

Опалубка.
Разрез 1-1
М 1:20

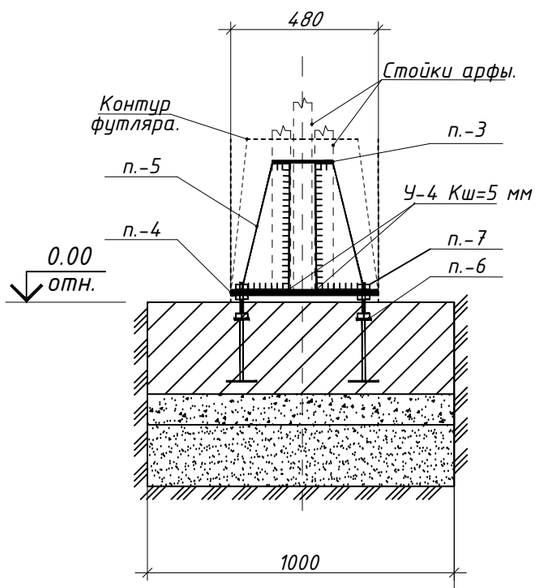

Фундамент Бетон В25	-300мм
Бетонная подготовка В7.5	-100 мм
Песок среднезернистый	-200 мм
Геотекстиль нетканный	300г/м2.
Грунт уплотненный Купл 0.95	

Арматура.
Разрез 1-1
М 1:20

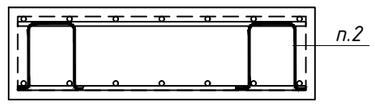

Деталь-1

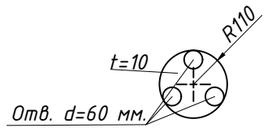

Деталь-2

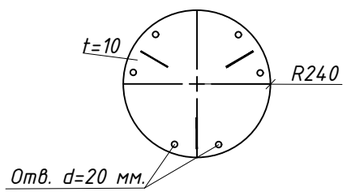

Деталь-3

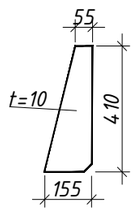

ПРИМЕЧАНИЯ,

1. Перед изготовлением всех деталей конструкции фундамента, уточнить габариты опор конструкции "Золовой арфы."
2. Монолитное ж.б. основание устраивается в грунтах с несущей способностью 1,0 - 1,2 кг/$см^2$.
3. Укладку арматурных сеток производить на фиксаторы, бетонную смесь уплотнить при помощи площадных вибраторов.
4. Существующую поверхность перед устройством основания спланировать и выровнять.

Изм.	Кол. уч.	Лист	№ док.	Подп.	Дата
Разработал		Крюков			
Проверил		Алексанова			
Н. контр		Бернер			
ГИП		Бородатов			
ГАП		Митина			
Руковод.		Щепин			

ШИФР 018008-0148300062718002 27-КР

Архитектурно-планировочная концепция благоустройства общественных территорий - Пешеходная зона г. Наро-Фоминск, ул. Ленина. Адрес: Московская область, Наро-Фоминский городской округ, г. Наро-Фоминск.

Конструктивные решения.

Стадия	Лист	Листов
П	10	17

Фундамент под "Озлову арфу".

ООО "Межрегионстрой."

Согласовано

Взам. инв. №

Подп. и дата

Инв. № подл.

Копировал

Формат А3

Вид в плане.
М 1:50

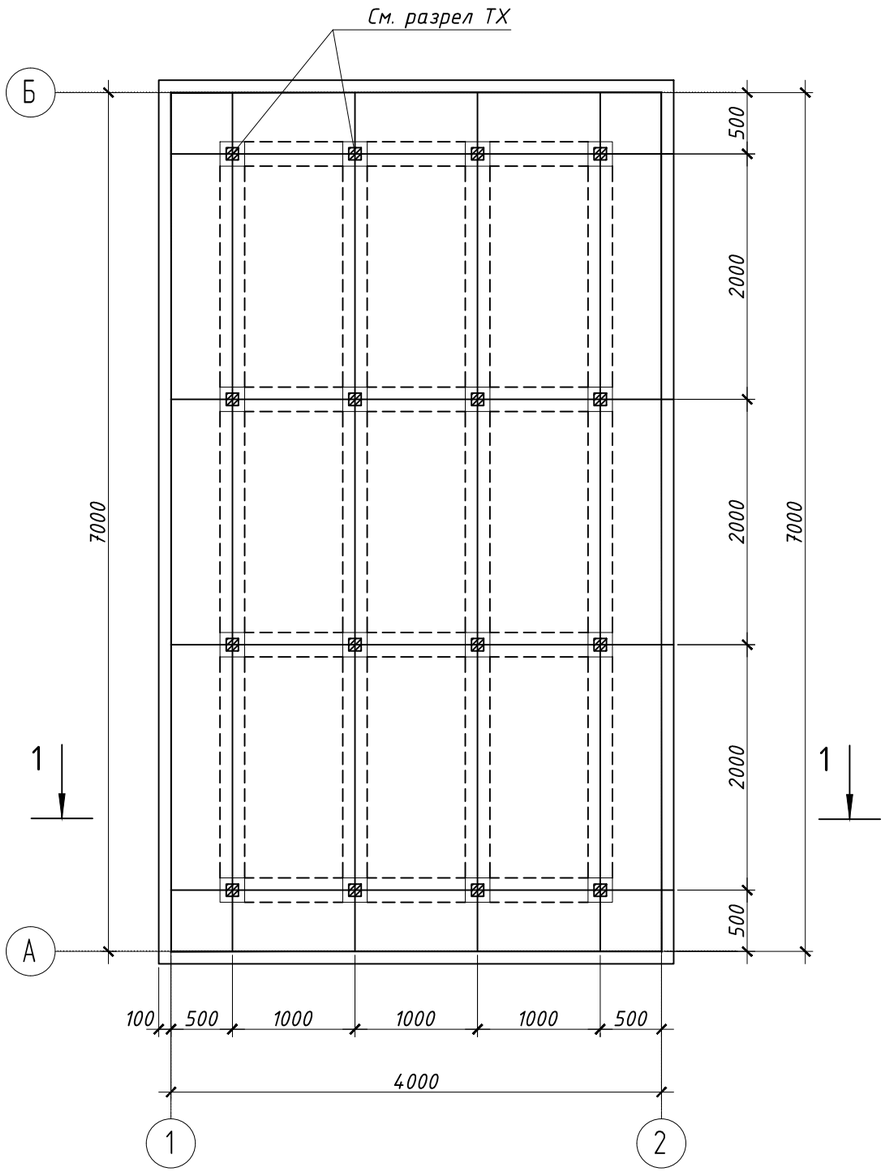

Спецификация материалов.

Марка, поз.	Обозначение	Наименование	Кол.	Масса ед., кг	Примечание
		Детали			
1	ГОСТ Р-52544-2006	ф 10 А500 L=3960 мм	94	2.50	235.0
2	ГОСТ Р-52544-2006	ф 10 А500 L=6960 мм	54	4.30	232.2
3	ГОСТ 5781-82	ф 8 А240 L=570 мм	40	0.22	9.0
		Итого:			467
		Материалы			
	ГОСТ 8736-2014	Песок среднезернистый h=200мм	6.0		$м^3$
	ГОСТ 26633-2015	Бетон В7.5 F50 W4	3.0		$м^3$
	ГОСТ 26633-2015	Бетон В25 F200 W6	15.4		$м^3$
	ГОСТ 23225-2014	Геотекстиль нетканный 300гр/м2.	30.0		$м^2$

Арматура.
Вид в плане.
М 1:100

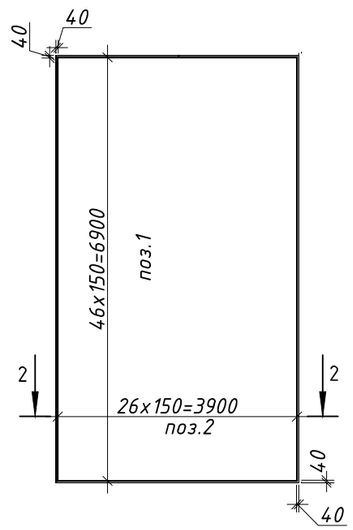

Разрез 1-1.
М 1:50

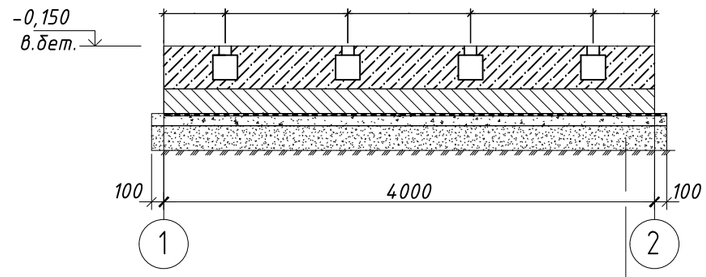

Бетон В25 (неармированный).	-350мм.
Бетон В25 (армированный).	-200мм.
Экструдированный пенополистирол	-150мм.
Бетонная подготовка 7.5	-100мм.
Песок среднезернистый	-200мм.
Геотекстиль нетканный 300 г/м2.	
Грунт уплотненный Купл=0.95.	

Ведомость деталей.

Поз.	Вид	Параметр.
3		А = 100; Б = 135; В = 100;

Арматура.
Разрез 2-2.
М 1:100

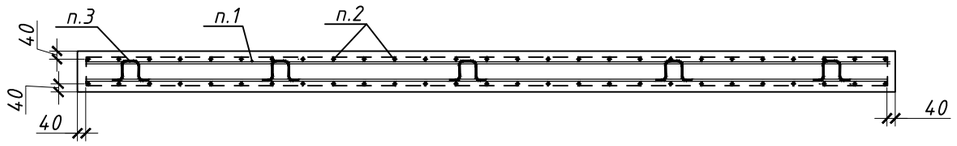

Изм.	Кол. уч.	Лист	№ док.	Подп.	Дата
Разработал		Крюков			
Проверил		Алексанова			
Н. контр		Бернер			
ГИП		Бородатов			
ГАП		Митина			
Руковод.		Щепин			

ШИФР 018008-01483000627180022 7-КР

Архитектурно-планировочная концепция благоустройства общественных территорий – Пешеходная зона г. Наро-Фоминск, ул. Ленина. Адрес: Московская область, Наро-Фоминский городской округ, г. Наро-Фоминск.

Конструктивные решения.

Стадия	Лист	Листов
П	11	17

Фундамент под "Фонтан".

ООО "Межрегионстрой."

Согласовано

Взам. инв. №

Подп. и дата

Инв. № подл.

Копировал

Формат А3

Опалубочный план технического помещения. (1:50)

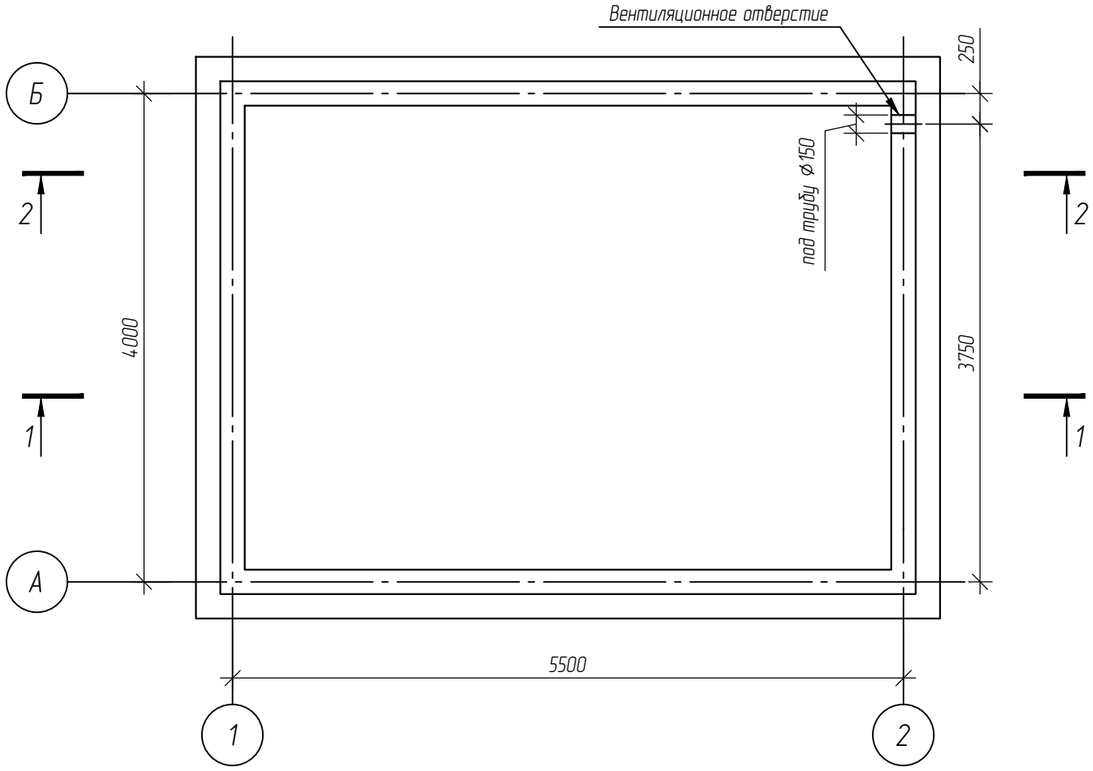

Схема расположения арматурных выпусков (1:50)

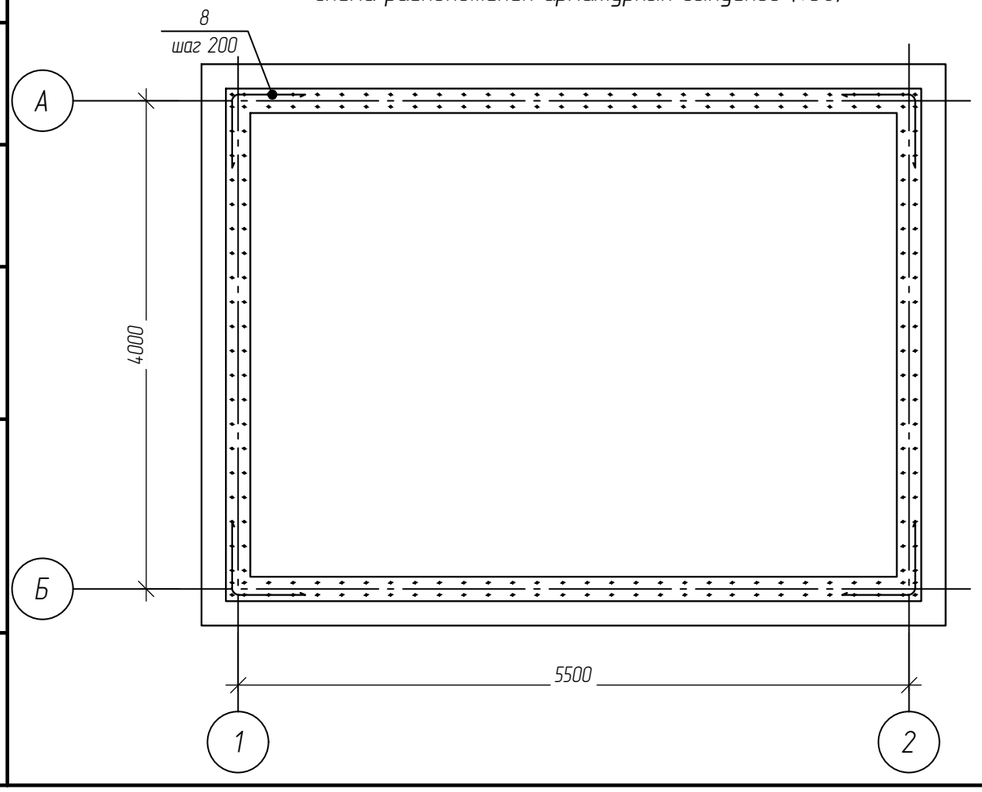

2–2

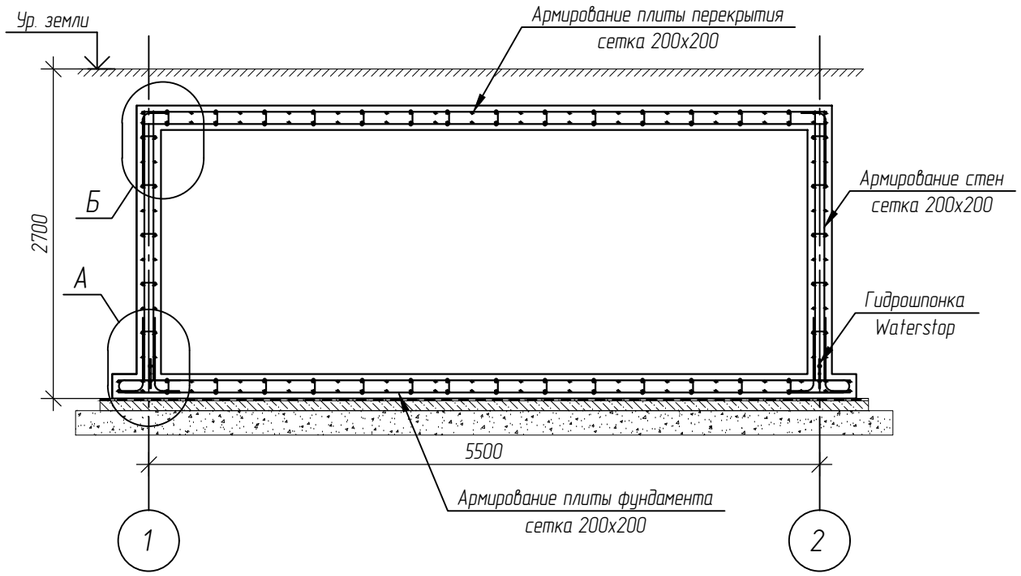

1–1

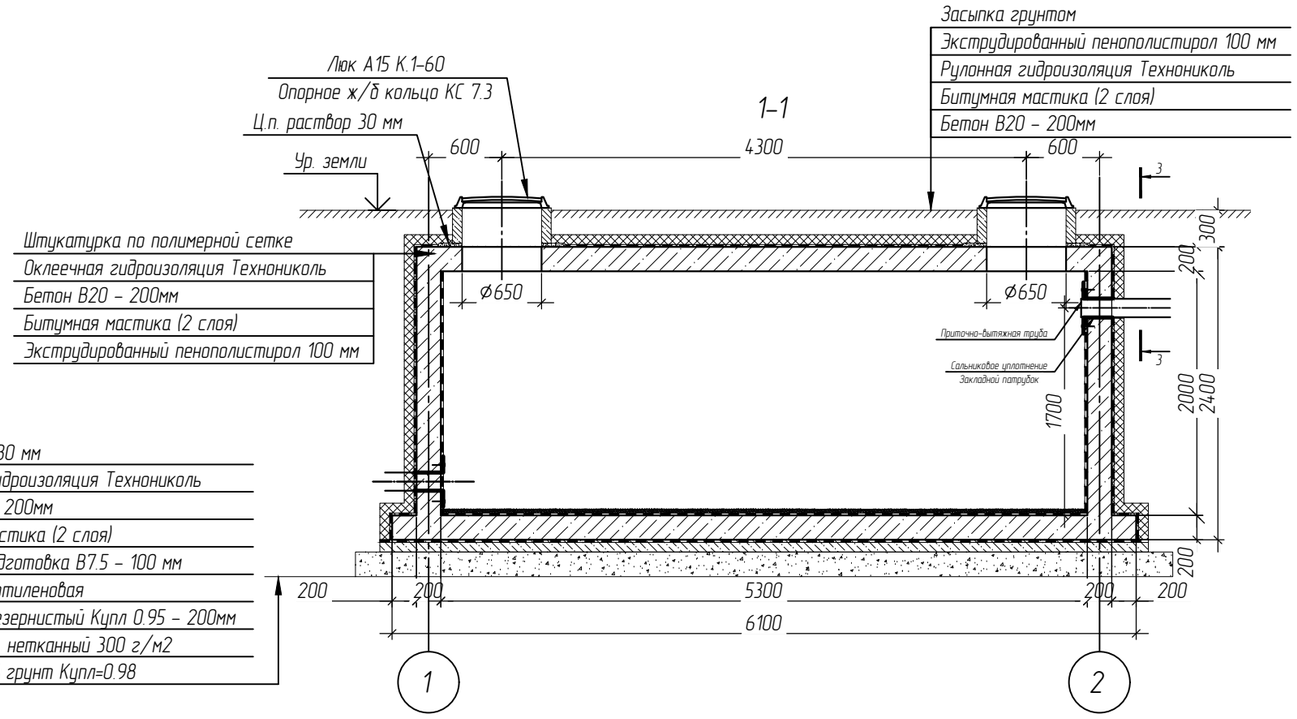

Ц.п. стяжка 30 мм
Оклеечная гидроизоляция Технониколь
Бетон В20 – 200мм
Битумная мастика (2 слоя)
Бетонная подготовка В7.5 – 100 мм
Пленка полиэтиленовая
Песок среднезернистый Купл 0.95 – 200мм
Геотекстиль нетканный 300 г/м2
Уплотненный грунт Купл=0.98

Изм.	Кол. уч.	Лист	№ док.	Подп.	Дата
Разработал		Крюков			
Проверил		Алексанова			
Н. контр		Бернер			
ГИП		Бородатов			
ГАП		Митина			

ШИФР 018008-01483000627180022 7- КР

Архитектурно-планировочная концепция благоустройства общественных территорий – Пешеходная зона г. Наро-Фоминск, ул. Ленина. Адрес: Московская область, Наро-Фоминский городской округ, г. Наро-Фоминск.

Конструктивные решения.

Стадия	Лист	Листов
П	12	17

Техническое помещение фонтана. Начало.

ООО "Межрегионстрой."

Согласовано

Взам. инв. №

Подп. и дата

Инв. № подл.

Копировал

Формат А3

Схема армирования фундаментной плиты (1:50)

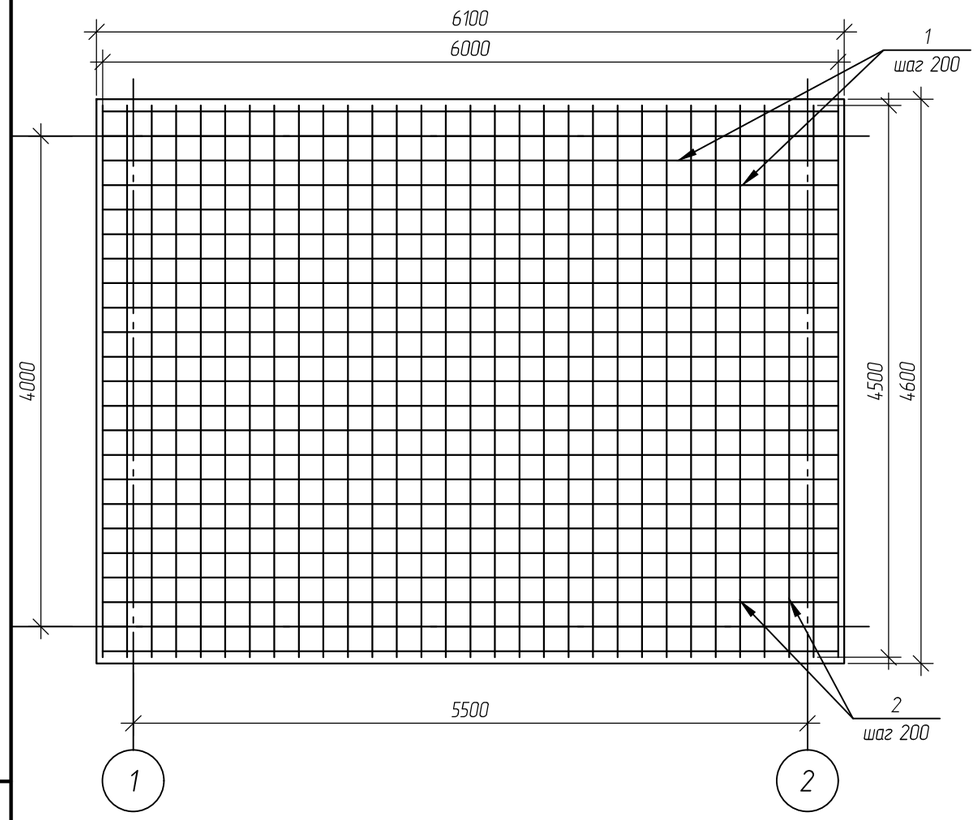

2-2

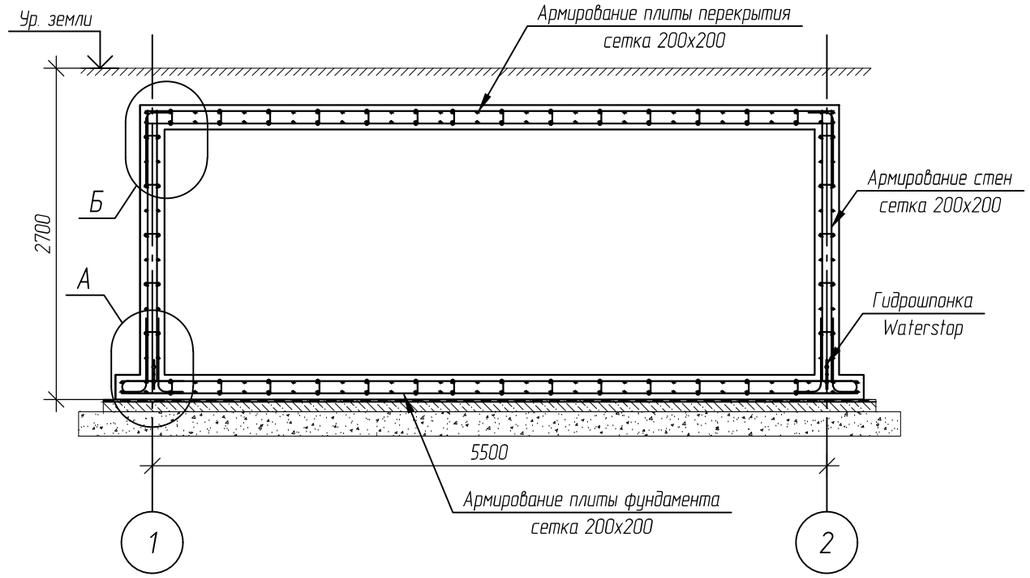

Схема армирования плиты перекрытия (1:50)

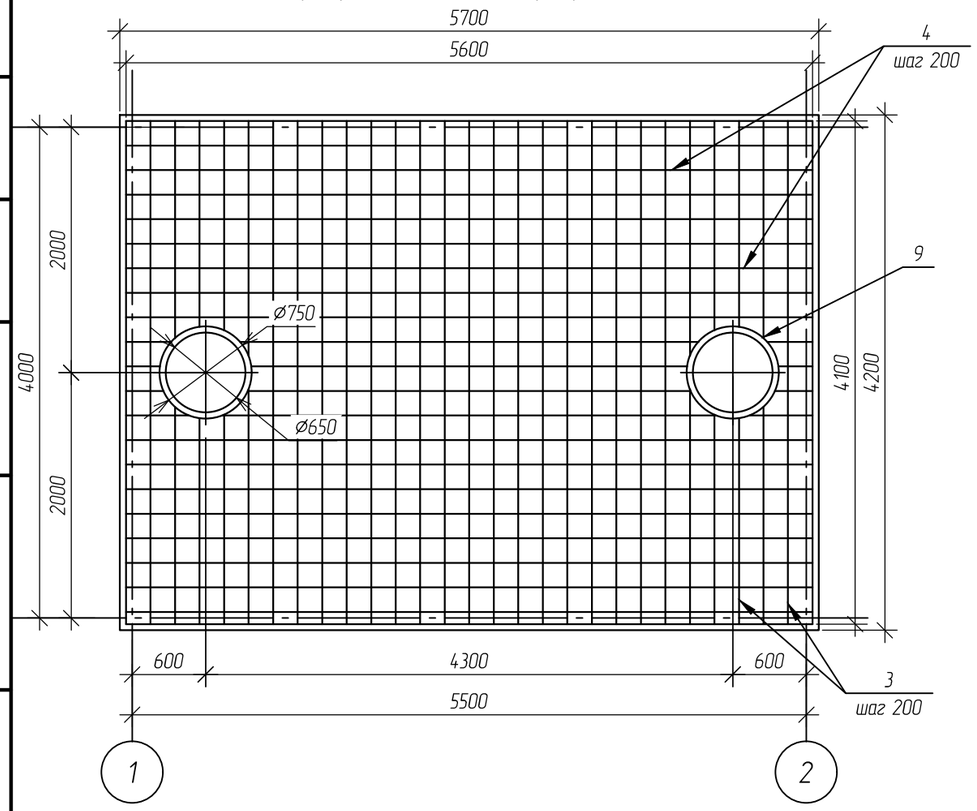

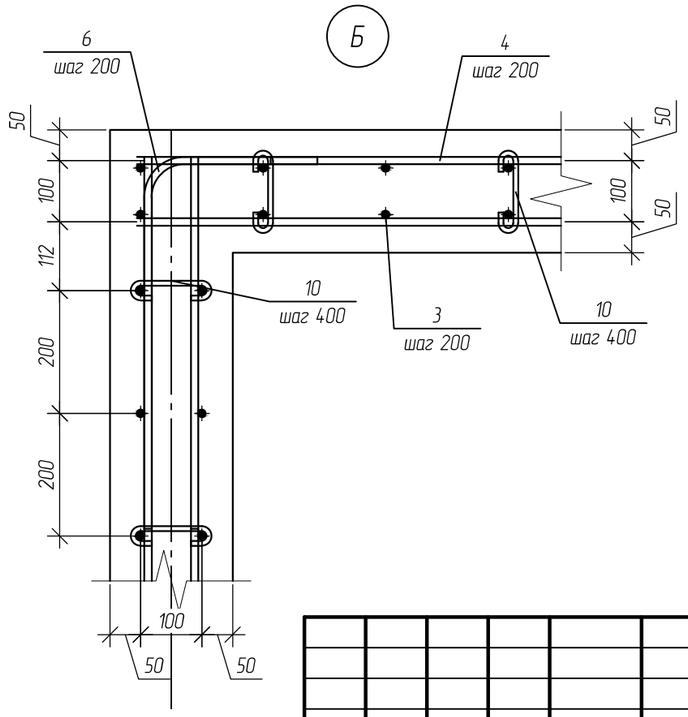

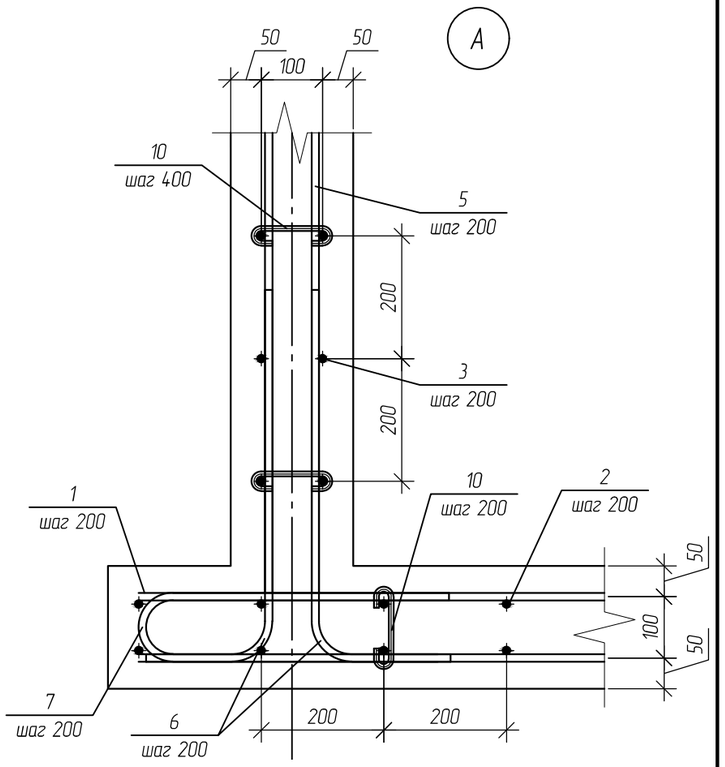

Изм.	Кол. уч.	Лист	№ док.	Подп.	Дата
Разработал		Крюков			
Проверил		Алексанова			
Н. контр.		Бернер			
ГИП		Бородатов			
ГАП		Митина			
Руковод.		Щепин			

ШИФР 018008-01483000627180022 7-КР

Архитектурно-планировочная концепция благоустройства общественных территорий – Пешеходная зона г. Наро-Фоминск, ул. Ленина. Адрес: Московская область, Наро-Фоминский городской округ, г. Наро-Фоминск.

Конструктивные решения.

Стадия	Лист	Листов
П	13	17

Техническое помещение фонтана.

ООО "Межрегионстрой."

Согласовано

Взам. инв. №

Подп. и дата

Инв. № подл.

Копировал

Формат А3

Спецификация на насосную станцию

Поз.	Обозначение	Наименование	Кол.	Масса, ед., кг	Приме-чание
		Детали			
1	ГОСТ Р 52544-2006	12-А500С L= 6000	23	5.33	122.54
2		12-А500С L= 4500	31	4	123.88
3		12-А500С L= 4100	77	3.64	280.34
4		12-А500С L= 5600	70	4.97	348.1
5		12-А500С L= 2200	196	1.95	382.91
6		12-А500С L= 800	298	0.71	211.7
7		12-А500С L= 1200	124	1.07	132.13
8		12-А500С L= 1200	48	1.07	51.15
9		12-А500С L= 2360	4	2.1	8.38
10	ГОСТ 5781-82	8-А240С L= 212	572	0.08	47.9
		Материалы			
	ГОСТ 28013-98	Цементно песчаный раствор М150		0.7	$м^3$
	ГОСТ 3634-99	Люк А15 К.1-60		2	шт
		Опорное ж/б кольцо КС 7.3		2	шт
	ГОСТ 25820-2014	Керамзитобетон В7.5		0.5	$м^3$
		Пенополиуретановая скорлупа		3	м
		Оклеечная гидроизоляция Технониколь		56.6	$м^2$
		Штукатурка по полимерной сетке		36.4	$м^2$
		Гидрошпонка Waterstop		19	м
	ГОСТ 2633-2015	Бетон В20 F200 W6		18	$м^3$
	ГОСТ 3282-74	Вязальная проволока		18	кг
		Битумная мастика (2 слоя)		211.36	$м^2$
		Полиэтиленовая пленка 0.02 мм ГОСТ 10354-82		30.3	$м^2$
		Экструдированный пенополистирол XPS Технониколь Carbon Eco Sp		7.94	$м^3$
	ГОСТ 26633-2015	Бетонная подготовка из бетона В 7.5		3.3	$м^3$
	ГОСТ 8736-2014	Песчаная подготовка		6.97	$м^3$
		Геотекстиль нетканный		37.3	$м^2$
		Труба Ø150 (приточно-вытяжной вентиляции)*		24.0	м.п.

* размеры и диаметр уточнить в соответствии с разделом ТХ.

Ведомость расхода стали, кг

Марка элемента	Изделия арматурные				
	Арматура класса				Всего
	А500С		А240		
	ГОСТ Р 52544-2006		ГОСТ 5781-82		
	Ø 12	Итого	Ø 8	Итого	
НС-1	1661.13	1661.13	47.9	47.9	1709.03

3-3

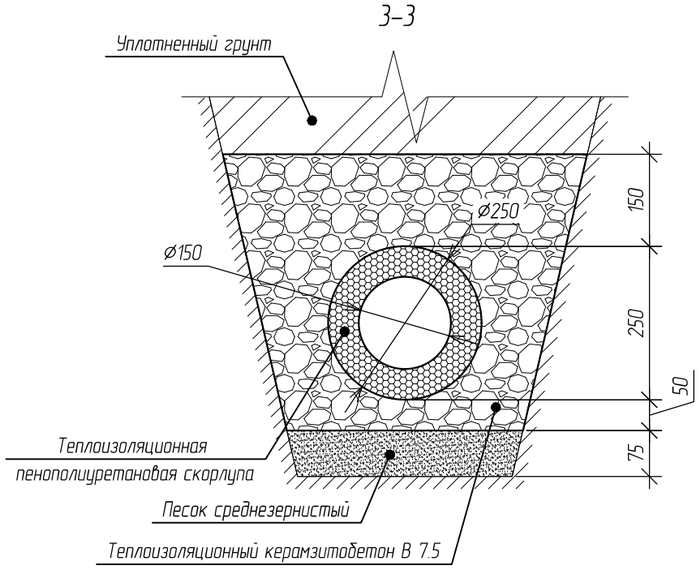

Изм.	Кол. уч.	Лист	№ док.	Подп.	Дата
Разработал		Крюков			
Проверил		Алексанова			
Н. контр		Бернер			
ГИП		Бородатов			
ГАП		Митина			
Руковод.		Щепин			

ШИФР 018008-014830006271800227-КР

Архитектурно-планировочная концепция благоустройства общественных территорий – Пешеходная зона г. Наро-Фоминск, ул. Ленина. Адрес: Московская область, Наро-Фоминский городской округ, г. Наро-Фоминск.

Конструктивные решения.	Стадия	Лист	Листов
	П	14	17

Техническое помещение фонтана.

ООО "Межрегионстрой."

Согласовано

Взам. инв. №

Подп. и дата

Инв. № подл.

Копировал

Формат А3

Лестница Пандус.
Вид сверху.
Масштаб 1:100

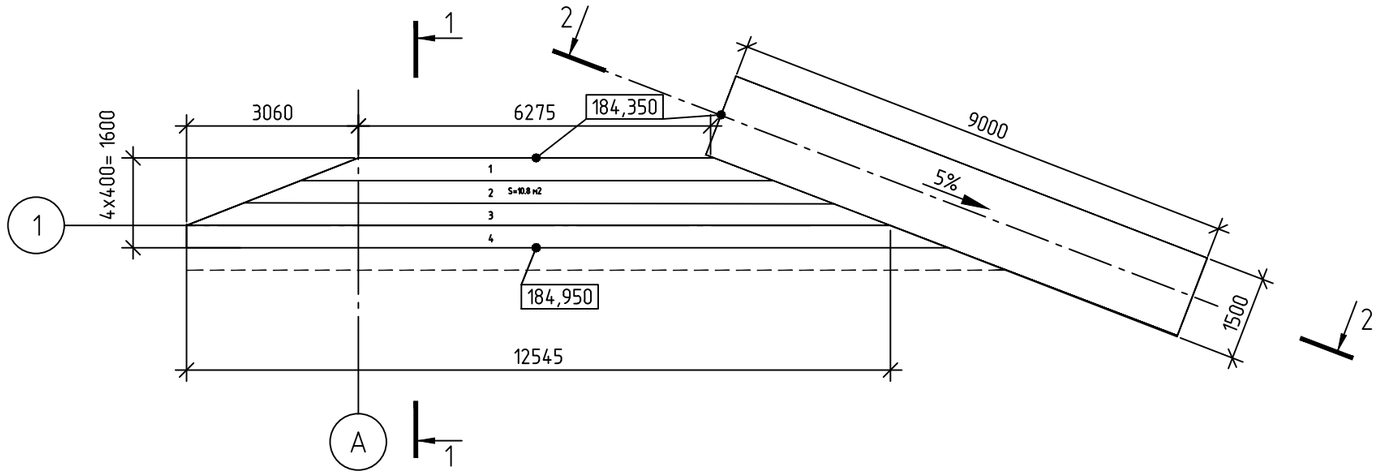

Разрез 1-1
Масштаб 1:25

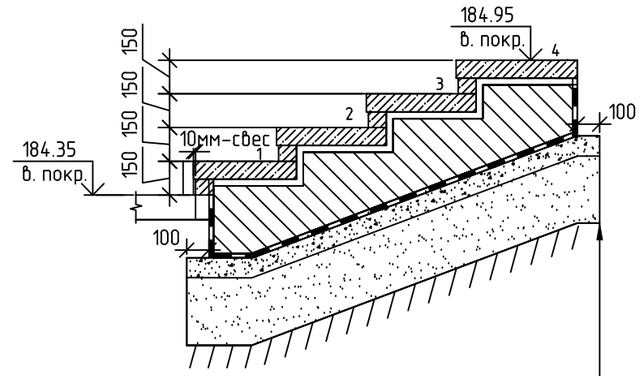

Плитка гранитная	– 80 мм.
Стяжка	– 30 мм.
Бетон В25	– 300мм.
Гидроизоляция – Изопласт (2 слоя).	
Бетонная подготовка Бетон В7.5 – 100мм.	
Песок среднезернистый	– 300 мм.
Пленка полиэтиленовая –1 слой.	
Грунт уплотненный Купл=0.98	

Арматура.
Вид сверху.
Масштаб 1:100

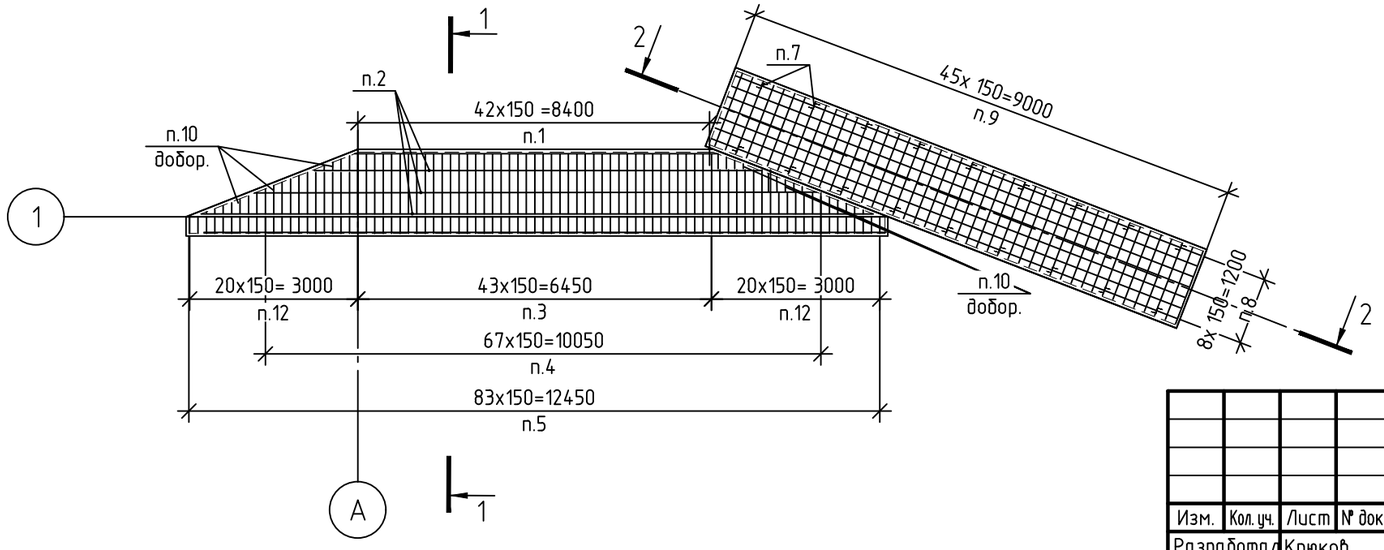

Разрез 1-1
Арматура.
Масштаб 1:25

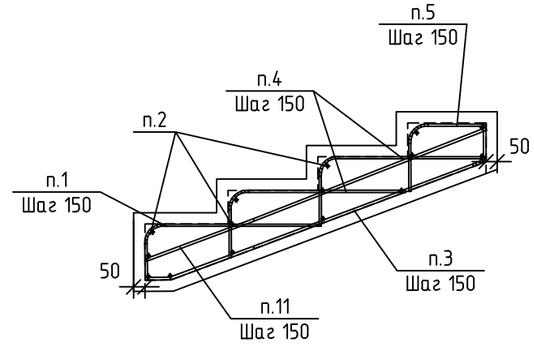

Согласовано

Взам. инв. №

Подп. и дата

Инв. № подл.

Изм.	Кол.уч.	Лист	№ док.	Подп.	Дата
Разработал		Крюков			11.18
Проверил		Алексанова			11.18
Н. контр		Бернер			11.18
ГИП		Бородатов			11.18
ГАП		Митина			11.18

Шифр: 018015-ОК.2018.033КР

«Концепция и проектная документация по благоустройству общественных территорий, ЗАТО Звездный городок». Адрес: Московская область, г.о. Звездный городок»

Конструктивные решения.

Стадия	Лист	Листов
П	15	

Пандус – лестница.
План. Разрез 1-1.

МЕЖРЕГИОНСТРОЙ

Копировал

А3

Спецификация на пандус – лестницу.

Поз.	Обозначение	Наименование	Кол.	Приме-чание. Кг.
		Арматура.		
1	ГОСТ Р 52544-2006	Арматура ⌀10 А500 L=1025 мм	43	28
2	ГОСТ Р 52544-2006	Арматура ⌀10 А500 L=152 м.п.		94
3	ГОСТ Р 52544-2006	Арматура ⌀12 А500 L=3080 мм	43	118
4	ГОСТ Р 52544-2006	Арматура ⌀10 А500 L=1040 мм	67	43
5	ГОСТ Р 52544-2006	Арматура ⌀10 А500 L=640 мм	87	35
6	ГОСТ Р 52544-2006	Арматура ⌀12 А500 L=1200 мм	14	17
7	ГОСТ 5781-82	Арматура ⌀8 А500 L=670 мм	18	3
8	ГОСТ Р 52544-2006	Арматура ⌀12 А500 L=8900 мм	14	111
9	ГОСТ Р 52544-2006	Арматура ⌀12 А500 L=1400 мм	90	112
10	ГОСТ Р 52544-2006	Арматура ⌀10 А500 (добор) L=15.5 м.п.		10
11	ГОСТ Р 52544-2006	Арматура ⌀12 А500 L=1620	43	91
12	ГОСТ Р 52544-2006	Арматура ⌀12 А500 L=32.4 м.п. (добор)		29
		Итого:		690
		Материалы. (Лестница).		
	ГОСТ Р 52544-2006	Бетон В25	5.6	м3
	ГОСТ Р 52544-2006	Бетон В7.5	2.5	м3
	ГОСТ 8736-2014	Песок среднезернистый	2.5	м3
	ГОСТ Р 53225-2008	Геотекстиль нетканный 300 гр./м2	23	м2
	ГОСТ 10354-82	Полиэтиленовая пленка	23	м2
	ГОСТ 28018-2012	Стяжка t=30мм	23	м2
	ГОСТ 32018-2012	Плитка гранитная t=80мм	23	м2
		Материалы. (Пандус).		
	ГОСТ Р 52544-2006	Бетон В25	4	м3
	ГОСТ Р 52544-2006	Бетон В7.5	1.5	м3
	ГОСТ 8736-2014	Песок среднезернистый	4	м3
	ГОСТ Р 53225-2008	Геотекстиль нетканный 300 гр./м2	16	м2
	ГОСТ 10354-82	Полиэтиленовая пленка	16	м2
	ГОСТ 28018-2012	Стяжка t=30мм	13,5	м2
	ГОСТ 32018-2012	Плитка гранитная t=80мм	13,5	м2

Разрез 2-2
Масштаб 1:50

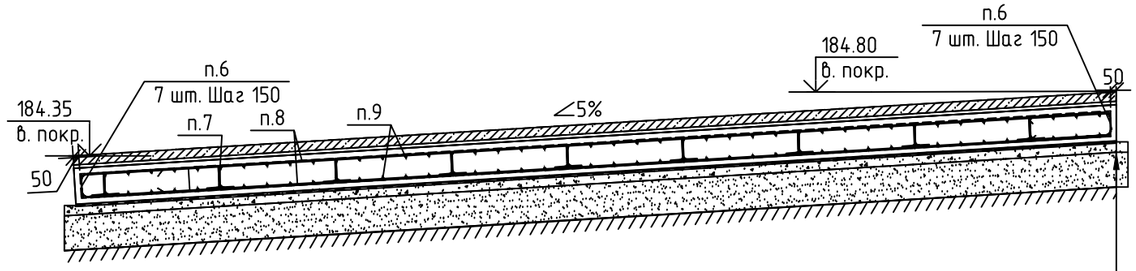

Плитка гранитная	– 80 мм.
Стяжка	– 30мм.
Бетон В25	– 300мм.
Гидроизоляция – Изопласт (2 слоя).	
Бетонная подготовка Бетон В7.5 – 100мм.	
Песок среднезернистый	– 300 мм.
Пленка полиэтиленовая –1 слой.	
Грунт уплотненный Купл=0.98	

начало.

№поз.	Ведомость деталей.
1	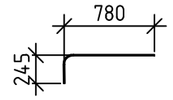
3	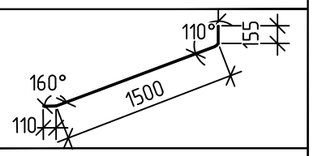
5	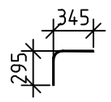

продолжение.

6	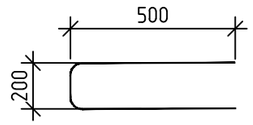
7	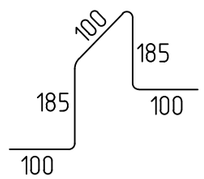

ПРИМЕЧАНИЕ.

1. Перед устройством основания произвести уплотнение грунтов.
2. Защитный слой арматуры не менее 50 мм.

Изм.	Кол.уч.	Лист	№ док.	Подп.	Дата
Разработал		Крюков			11.18
Проверил		Александова			11.18
Н. контр		Бернер			11.18
ГИП		Бородатов			11.18
ГАП		Митина			11.18

Шифр: 018015-ОК.2018.033КР

«Концепция и проектная документация по благоустройству общественных территорий, ЗАТО Звездный городок». Адрес: Московская область, г.о. Звездный городок»

Конструктивные решения.

Стадия	Лист	Листов
П	16	

Пандус – лестница. Спецификация. Ведомость деталей. Разрез 2-2.

МЕЖРЕГИОНСТРОЙ

Взам. инв. № | Подп. и дата | Инв. № подл.

Спецификация на арматуру.

Поз	Обозначение	Наименование		Кол-во, шт	Масса ед, кг	Примечание
		Детали				
1 *	ГОСТ Р 52544-2006	⌀12 А500С	L= 2760	56	2,5	140
2 *	ГОСТ 5781-82	⌀6 А240	L= 180	168	0,04	6,72
3	ГОСТ Р 52544-2006	⌀12 А500С	L= 4160	12	3,7	44,4
4 *	ГОСТ 5781-82	⌀8 А240	L= 840	140	0,34	47,6
5	ГОСТ Р 52544-2006	⌀12 А500С	L= 4160	5	3,7	18,5
6	ГОСТ Р 52544-2006	⌀12 А500С	L= 1440	57	1,3	74,1
7	ГОСТ Р 52544-2006	⌀12 А500С	L= 4160	20	3,7	74
9 *	ГОСТ Р 52544-2006	⌀12 А500С	L= 7980	20	7,1	142
10	ГОСТ Р 52544-2006	⌀12 А500С	L= 1340	136	1,2	163,2
11	ГОСТ Р 52544-2006	⌀12 А500С	L= 2940	20	2,7	54
12	ГОСТ Р 52544-2006	⌀12 А500С	L= 1360	40	1,3	52
13	ГОСТ Р 52544-2006	⌀12 А500С	L= 1420	2	1,3	2,6
14 *	ГОСТ Р 52544-2006	⌀12 А500С	L= 7980	20	7,1	142

Изделия арматурные	
Арматура класса	Масса, кг
А240 ГОСТ 5781-82	
⌀8	47,6
⌀6	6,72
	54,32
А500С ГОСТ Р 52544-2006	
⌀12	907,66
⌀10	46,12
	953,78
ВСЕГО:	1008,1

Спецификация на сборочную единицу С-1.

Поз.	Наименование	Кол-во, шт	Масса ед, кг	Масса общая, кг
	⌀10 А500С L=36.66 п.м. ГОСТ Р 52544-2006	39	22,62	22,62

Ведомость деталей

Поз.	Эскиз	
9	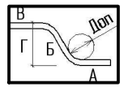	А = 1760; Б = 4740; В = 1480; Г = 440; Доп = 60
14	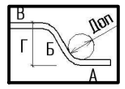	А = 1300; Б = 5220; В = 1480; Г = 440; Доп = 60
1	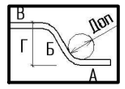	А = 440; Б = 1980; В = 340; Г = 640; Доп = 60
4	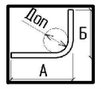	А = 640; Б = 220; Доп = 20
2	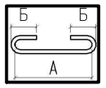	А = 100; Б = 40; Доп = 15

Согласовано

Взам. инв. №

Подп. и дата

Инв. № подл.

Изм.	Кол. уч.	Лист	№ док.	Подп.	Дата
Разработал		Крюков			
Проверил		Алексанова			
Н. контр		Бернер			
ГИП		Бородатов			
ГАП		Митина			

ШИФР 018008-01483000627180022 7-КР

Архитектурно-планировочная концепция благоустройства общественных территорий – Пешеходная зона г. Наро-Фоминск, ул. Ленина. Адрес: Московская область, Наро-Фоминский городской округ, г. Наро-Фоминск.

Конструктивные решения.

Стадия	Лист	Листов
П	17	17

Конструкция лестницы-пандуса. Спецификация.

ООО "Межрегионстрой."

Копировал

Формат А3